H 1600
105 224

85/86
-EU-

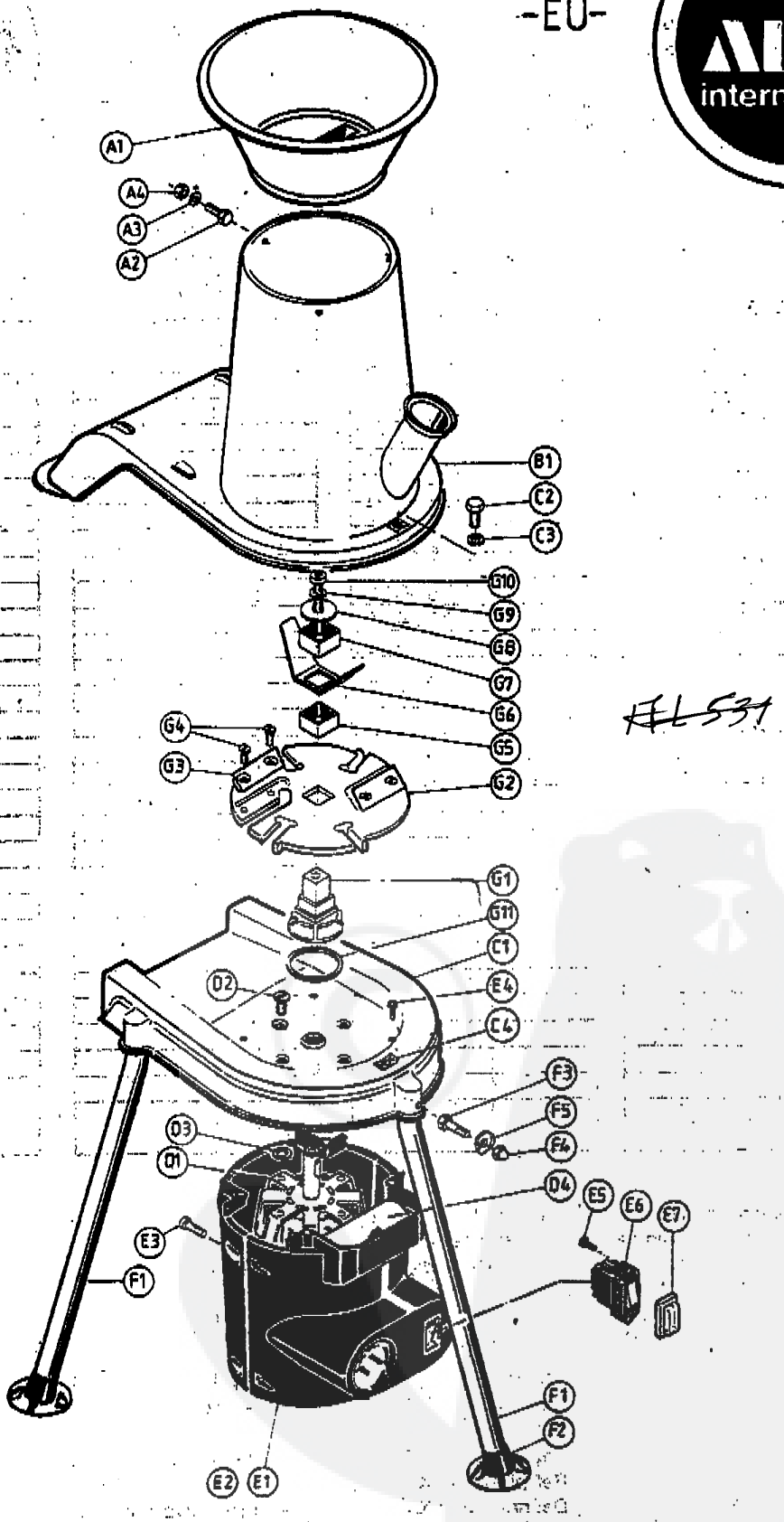

~~FL 531~~

XXX

Sämtliche Ersatzteile erhalten Sie bei Ihrer nächsten Kundendienststelle oder bei Ihrem Händler.
All spare parts will be available at your next service station or your local dealer.
Toutes les pièces détachées s'obtiennent dans la plus proche station service ou chez votre revendeur.
Tutti i ricambi sono reperibili presso il vostro centro distribuzione ricambi regionale.
Todas las piezas de recambio las puede adquirir en su proveedor local.
Samtliga reservdelar erhålles genom auktoriserade återförsäljare och servicestationer.

AL-KO international®

Bild / Fig. / Fig. / Fig. / Fig. / Fig.	Stckz. / Quant. / Quant. / Quant. / Cant. / Antal	Teil-Nr. / Part. no. / Réf. / Pezzo no. / Ref. / Det.nr.
A		336 657
A1	1	341 022
A2	3	700 079
A3	3	700 127
A4	3	700 107
B1	1	336 663
C		336 625
C1	1	336 626
C2	1	700 545
C3	1	700 128
C4	1	321 127
D		330 784
D1	1	330 785
D2	4	701 438
D3	4	701 667
D4	1	330 873
E		330 788
E1	1	330 789
E2	1	329 477
E3	4	700 519
E4	4	701 475
E5	2	700 519
E6	1	336 982
E7	1	330 362
X		XX

Bild / Fig. / Fig. / Fig. / Fig. / Fig.	Stckz. / Quant. / Quant. / Quant. / Cant. / Antal	Teil-Nr. / Part. no. / Réf. / Pezzo no. / Ref. / Det.nr.
F		330 791
F1	3	329 502
F2	3	323 488
F3	3	700 866
F4	3	700 432
F5	3	329 761
G		329 503
G1	1	329 504
G2	1	325 281
G3	2	325 030
G4	4	701 438
G5	1	329 505
G6	1	329 506
G7	1	329 507
G8	1	316 913
G9	1	701 801
G10	1	701 609
G11	1	329 521
X		XX

Bild / Fig. / Fig. / Fig. / Fig. / Fig.	Stckz. / Quant. / Quant. / Quant. / Cant. / Antal	Teil-Nr. / Part. no. / Réf. / Pezzo no. / Ref. / Det.nr.
X		XX

Bild / Fig. / Fig. / Fig. / Fig. / Fig.	Stckz. / Quant. / Quant. / Quant. / Cant. / Antal	Teil-Nr. / Part. no. / Réf. / Pezzo no. / Ref. / Det.nr.
X		XX

Bei Ersatzteilbestellung bitte folgende Nummern angeben.
Please state following article number when ordering spare parts.
Pour toute commande de pièces détacchées, veuillez préciser, les numéros de réference.
In caso di ordine di ricambi indicare i seguenti numeri.
Al hacer el pedido de recambios rogamos indicar los siguientes números.
Bifogade reservdelslista på maskinen, se skiss, upptar fig.nr. på alla detaljer.

Bild	X	Teil-Nr.	XX	Art.-Nr.	XXX
Fig.	X	Part. no.	XX	Art. no.	XXX
Fig.	X	Réf.	XX	Réf.	XXX
Fig.	X	Pezzo no.	XX	Art no.	XXX
Fig.	X	Ref. pieza	XX	Ref. art.	XXX
Fig.	X	Det.nr.	XX	Maskintyp & nr	XXX

XXX

002/002 ← EUROGARDEN