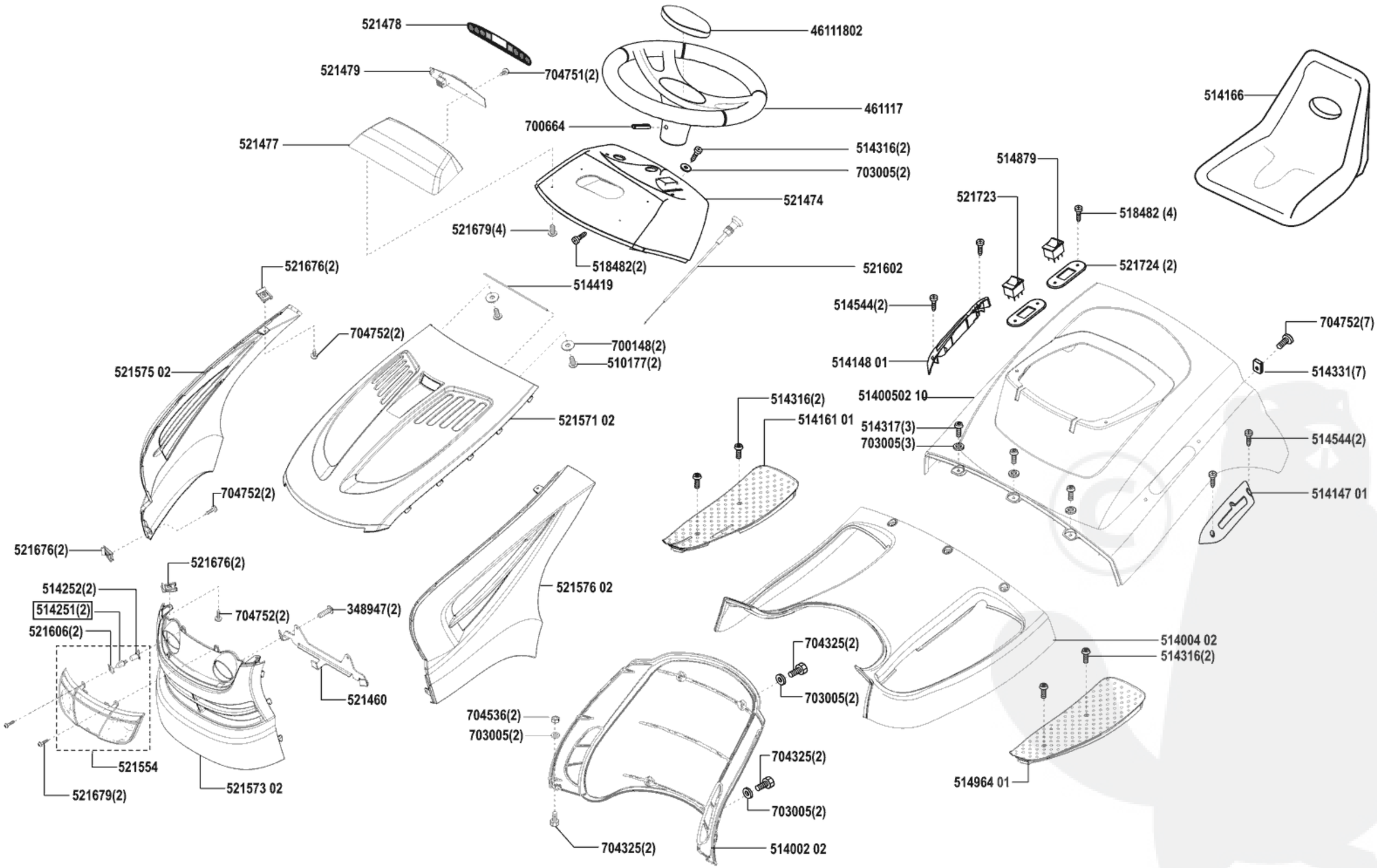
521478
46111802
521479
704751(2)
461117
514166
700664
521477
514316(2)
703005(2)
514879
521723
521474
518482 (4)
521679(4)
518482(2)
521602
521724 (2)
521676(2)
514419
514544(2)
704752(7)
704752(2)
700148(2)
514148 01
514331(7)
521575 02
510177(2)
514316(2)
51400502 10
514161 01
521571 02
514317(3)
703005(3)
514544(2)
704752(2)
514147 01
521676(2)
521676(2)
514252(2)
514251(2)
704752(2)
348947(2)
521606(2)
521576 02
514004 02
704325(2)
514316(2)
521460
703005(2)
704536(2)
703005(2)
521554
704325(2)
514964 01
521679(2)
521573 02
703005(2)
704325(2)
514002 02

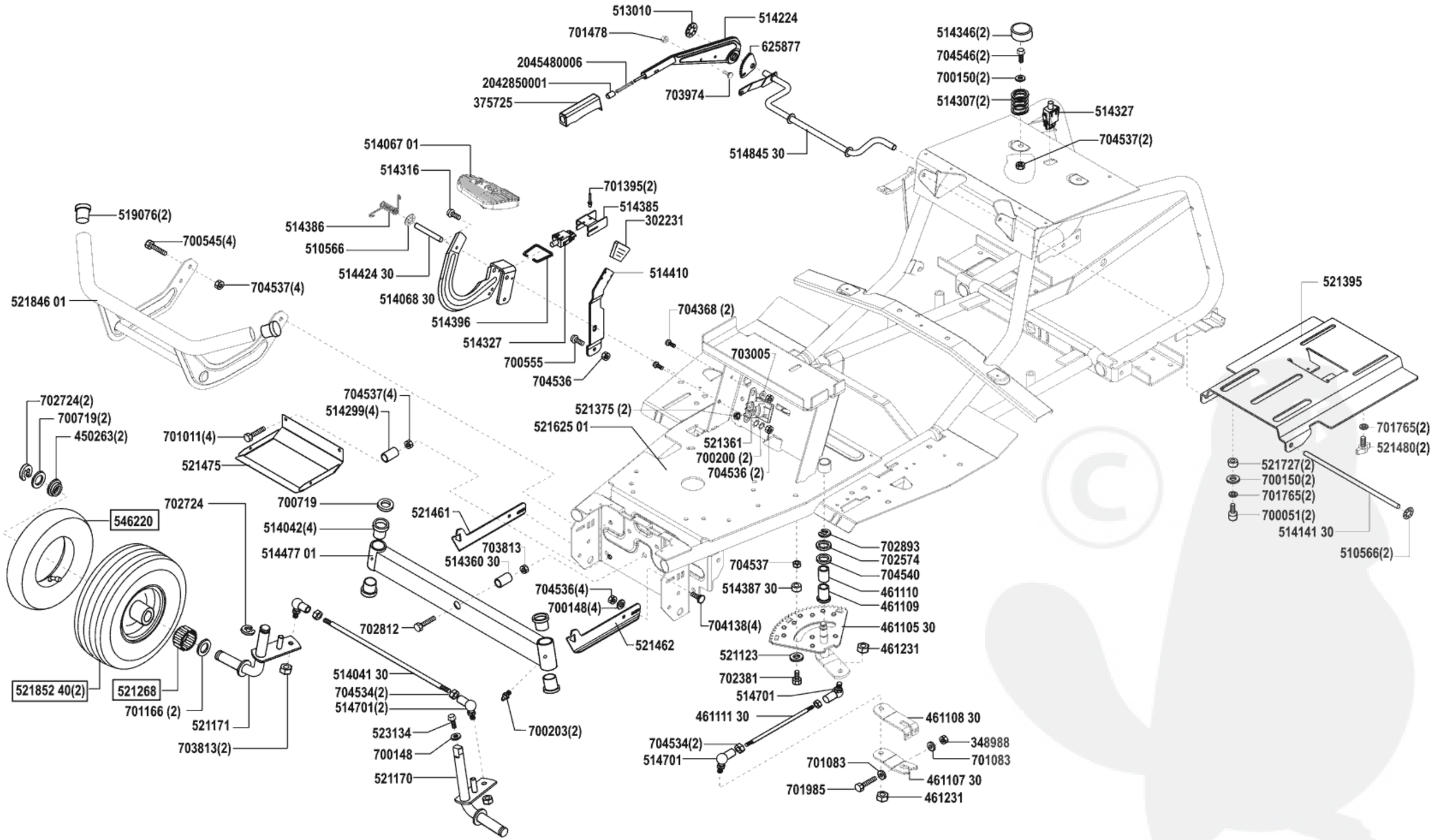
513010
514224
701478
625877
2045480006
2042850001
375725
703974
514346(2)
704546(2)
700150(2)
514307(2)
514327
704537(2)
514845 30
514067 01
514316
701395(2)
514385
302231
514386
510566
514424 30
514068 30
514410
519076(2)
700545(4)
704537(4)
521846 01
514396
514327
700555
704536
704368 (2)
703005
521395
702724(2)
700719(2)
450263(2)
704537(4)
514299(4)
701011(4)
521475
521375 (2)
521625 01
521361
700200 (2)
704536 (2)
701765(2)
521480(2)
521727(2)
700150(2)
701765(2)
700051(2)
514141 30
510566(2)
546220
702724
700719
521461
514042(4)
514477 01
703813
514360 30
704537
702893
702574
704540
514387 30
461110
461109
704536(4)
700148(4)
702812
704138(4)
461105 30
521462
521123
461231
521852 40(2)
521268
701166 (2)
521171
703813(2)
514041 30
704534(2)
514701(2)
523134
700148
521170
700203(2)
702381
514701
461111 30
704534(2)
514701
461108 30
348988
701083
701083
461107 30
701985
461231

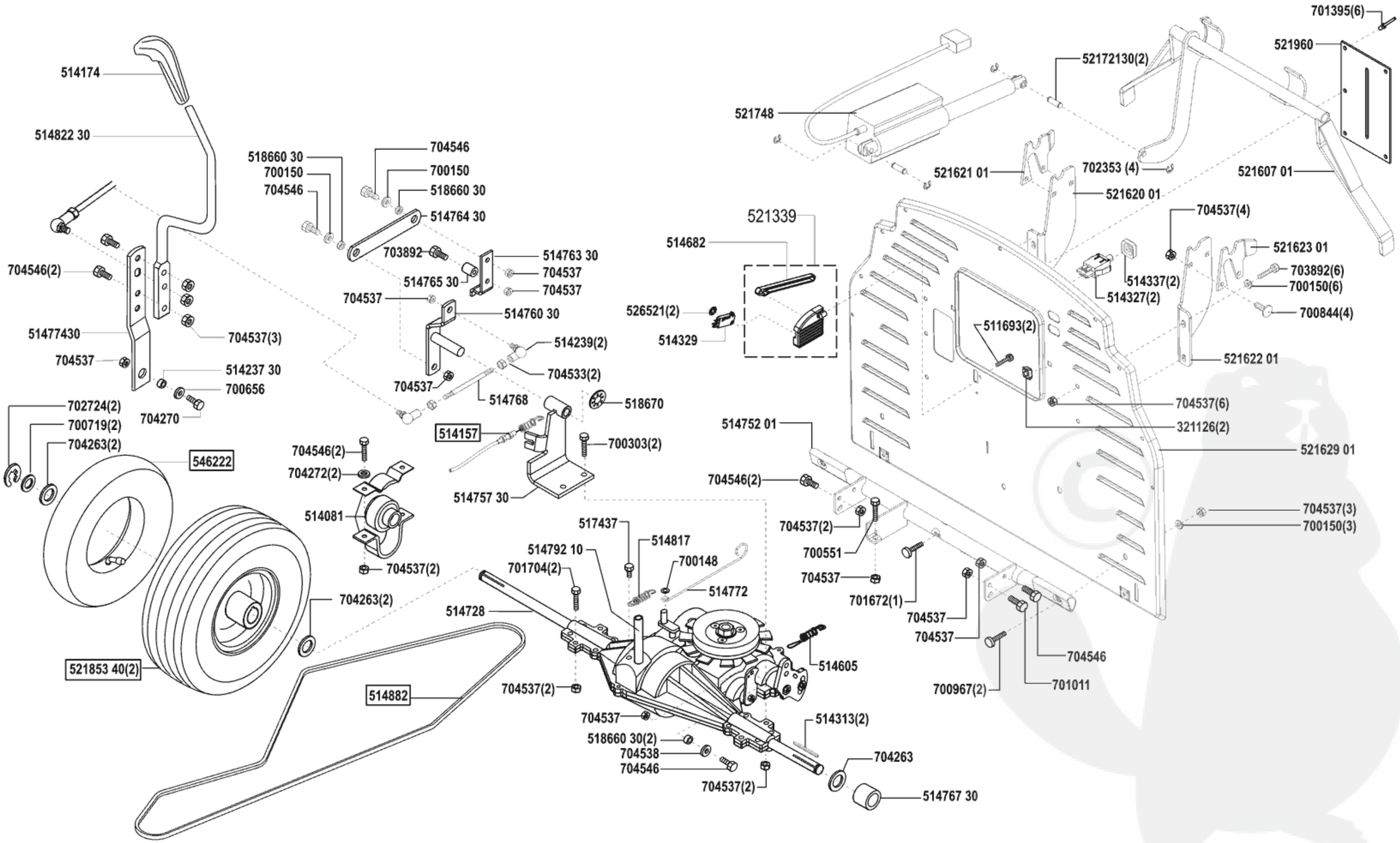
514174
514822 30
518660 30
700150
704546
704546
700150
518660 30
514764 30
703892
514763 30
704537
704537
514765 30
704537
514760 30
704546(2)
51477430
704537(3)
704537
514239(2)
514237 30
704533(2)
700656
704537
514768
518670
702724(2)
704270
700719(2)
514157
700303(2)
704263(2)
546222
704546(2)
704272(2)
514757 30
514081
704537(2)
704263(2)
521853 40(2)
514882
517437
514817
514792 10
700148
701704(2)
514772
514728
514605
704537(2)
704537
514313(2)
518660 30(2)
704538
704546
704537(2)
704263
514767 30
701395(6)
521960
52172130(2)
521748
521621 01
702353 (4)
521607 01
521620 01
521339
704537(4)
514682
521623 01
703892(6)
514337(2)
700150(6)
514327(2)
526521(2)
700844(4)
511693(2)
514329
521622 01
704537(6)
321126(2)
514752 01
521629 01
704546(2)
704537(3)
704537(2)
700150(3)
700551
704537
701672(1)
704537
704537
704546
700967(2)
701011

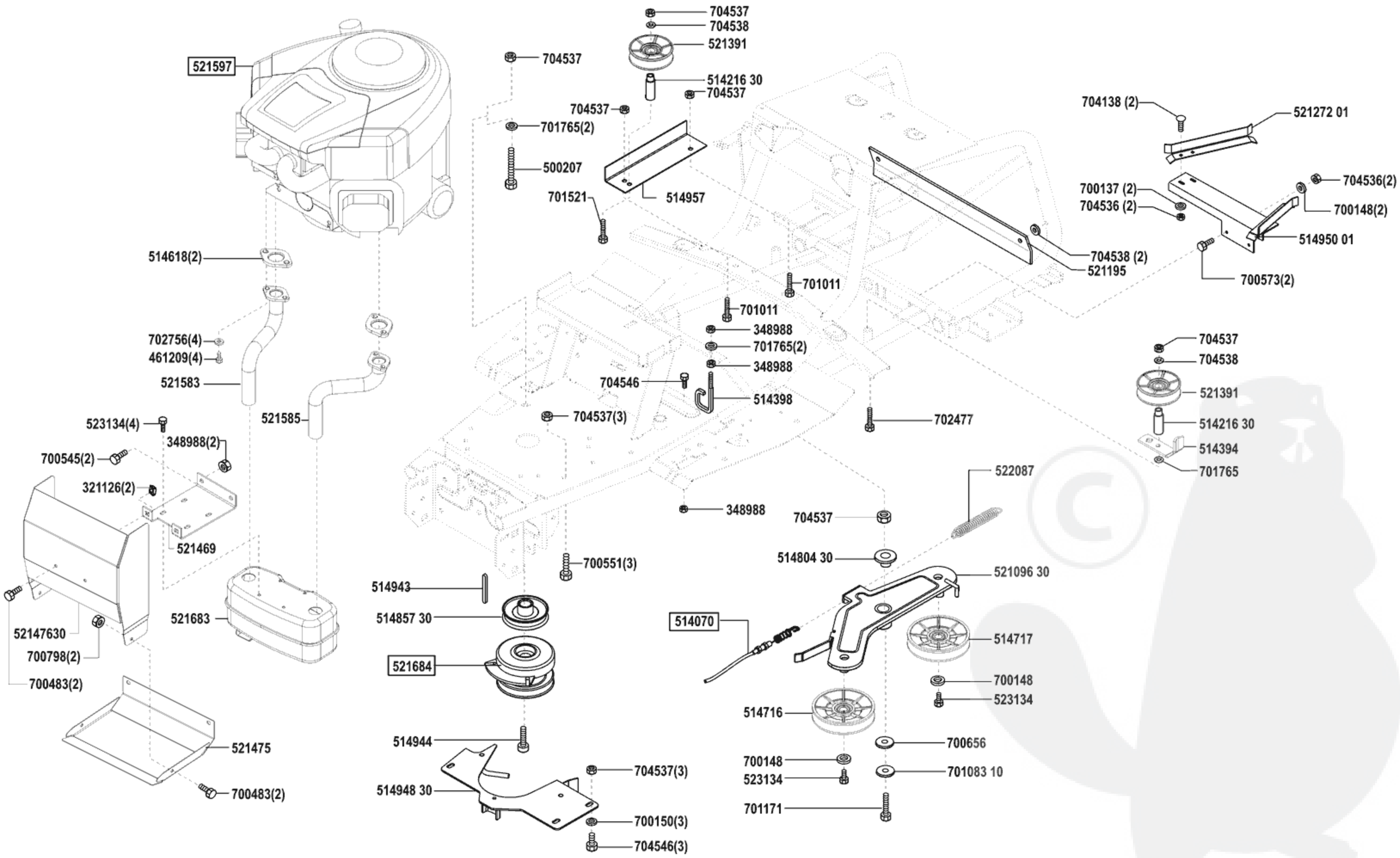
521597
704537
704538
521391
704537
514216 30
704537
704537
701765(2)
500207
701521
514957
704138 (2)
521272 01
700137 (2)
704536 (2)
704536(2)
700148(2)
514950 01
704538 (2)
521195
700573(2)
514618(2)
701011
701011
348988
701765(2)
348988
702756(4)
461209(4)
521583
704546
514398
704537
704538
521391
514216 30
514394
701765
523134(4)
521585
704537(3)
702477
348988(2)
700545(2)
321126(2)
521469
348988
704537
522087
514804 30
521096 30
700551(3)
514943
514857 30
514070
514717
521683
52147630
700798(2)
521684
700148
523134
700483(2)
514716
700656
514944
521475
700148
523134
701083 10
704537(3)
514948 30
701171
700150(3)
704546(3)
700483(2)

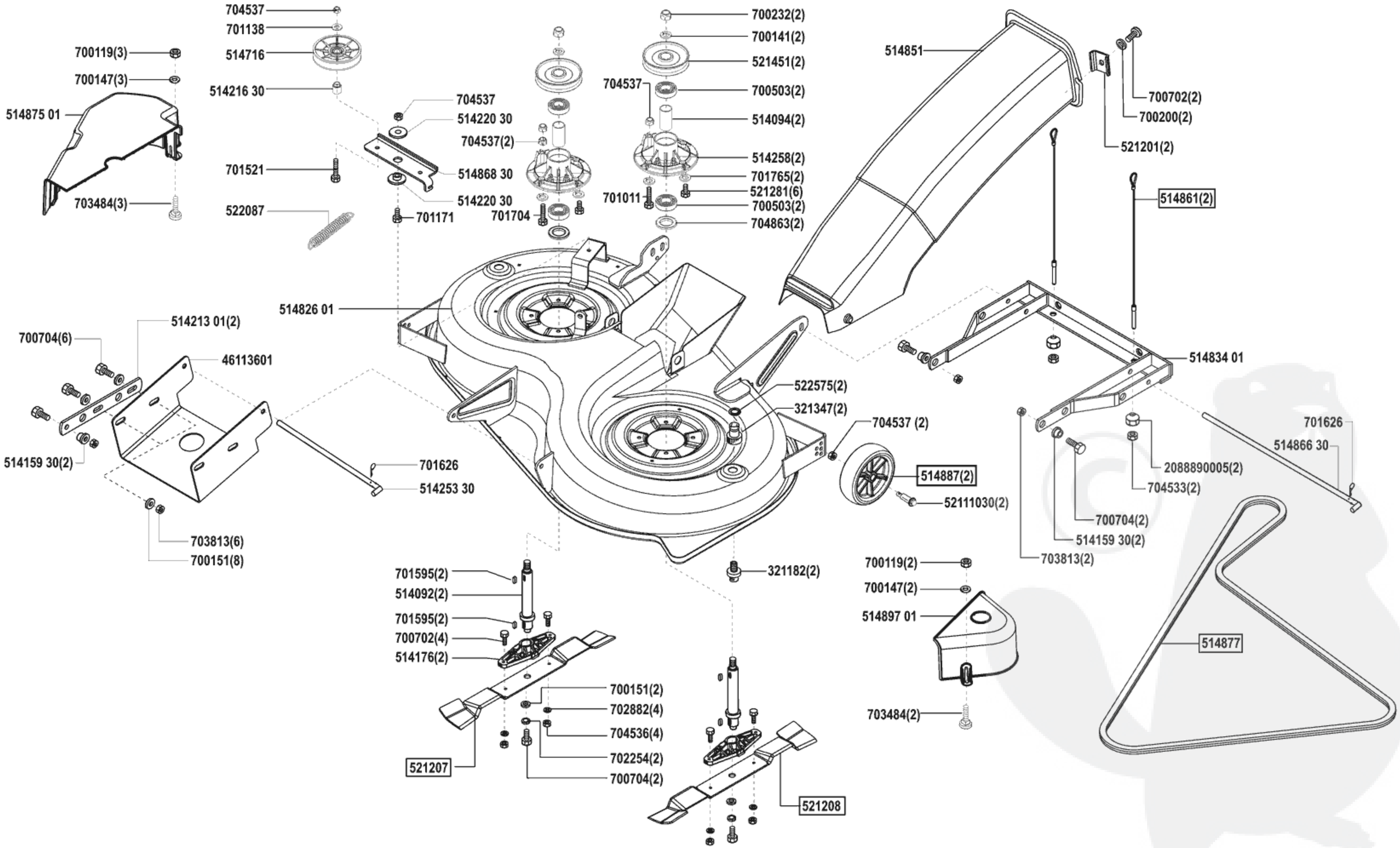
704537
701138
514716
700119(3)
700147(3)
514216 30
514875 01
703484(3)
704537
514220 30
704537(2)
701521
514868 30
514220 30
522087
701171
700232(2)
700141(2)
521451(2)
704537
700503(2)
514094(2)
514258(2)
701765(2)
521281(6)
701011
700503(2)
701704
704863(2)
514851
700702(2)
700200(2)
521201(2)
514861(2)
514826 01
514213 01(2)
700704(6)
46113601
514834 01
522575(2)
321347(2)
704537 (2)
701626
514866 30
514159 30(2)
701626
514253 30
514887(2)
52111030(2)
2088890005(2)
704533(2)
700704(2)
514159 30(2)
703813(2)
703813(6)
700151(8)
321182(2)
701595(2)
514092(2)
701595(2)
700702(4)
514176(2)
700119(2)
700147(2)
514897 01
514877
700151(2)
702882(4)
704536(4)
702254(2)
700704(2)
521207
703484(2)
521208

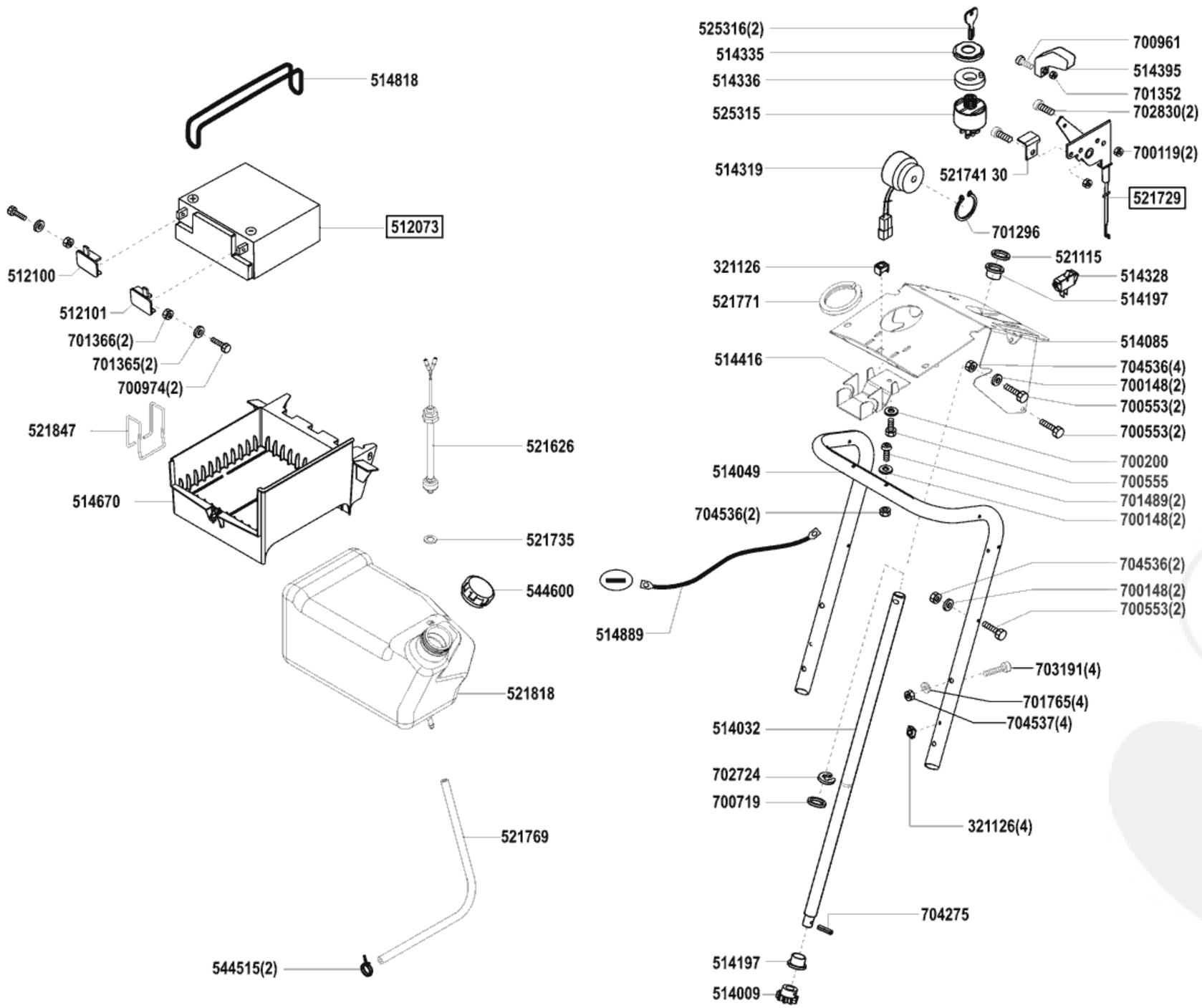
514818
512073
512100
512101
701366(2)
701365(2)
700974(2)
521847
514670
521626
521735
544600
521818
521769
544515(2)
525316(2)
514335
514336
525315
514319
521741 30
701296
321126
521771
514416
514049
704536(2)
514889
514032
702724
700719
704275
514197
514009
700961
514395
701352
702830(2)
700119(2)
521729
521115
514328
514197
514085
704536(4)
700148(2)
700553(2)
700553(2)
700200
700555
701489(2)
700148(2)
704536(2)
700148(2)
700553(2)
703191(4)
701765(4)
704537(4)
321126(4)

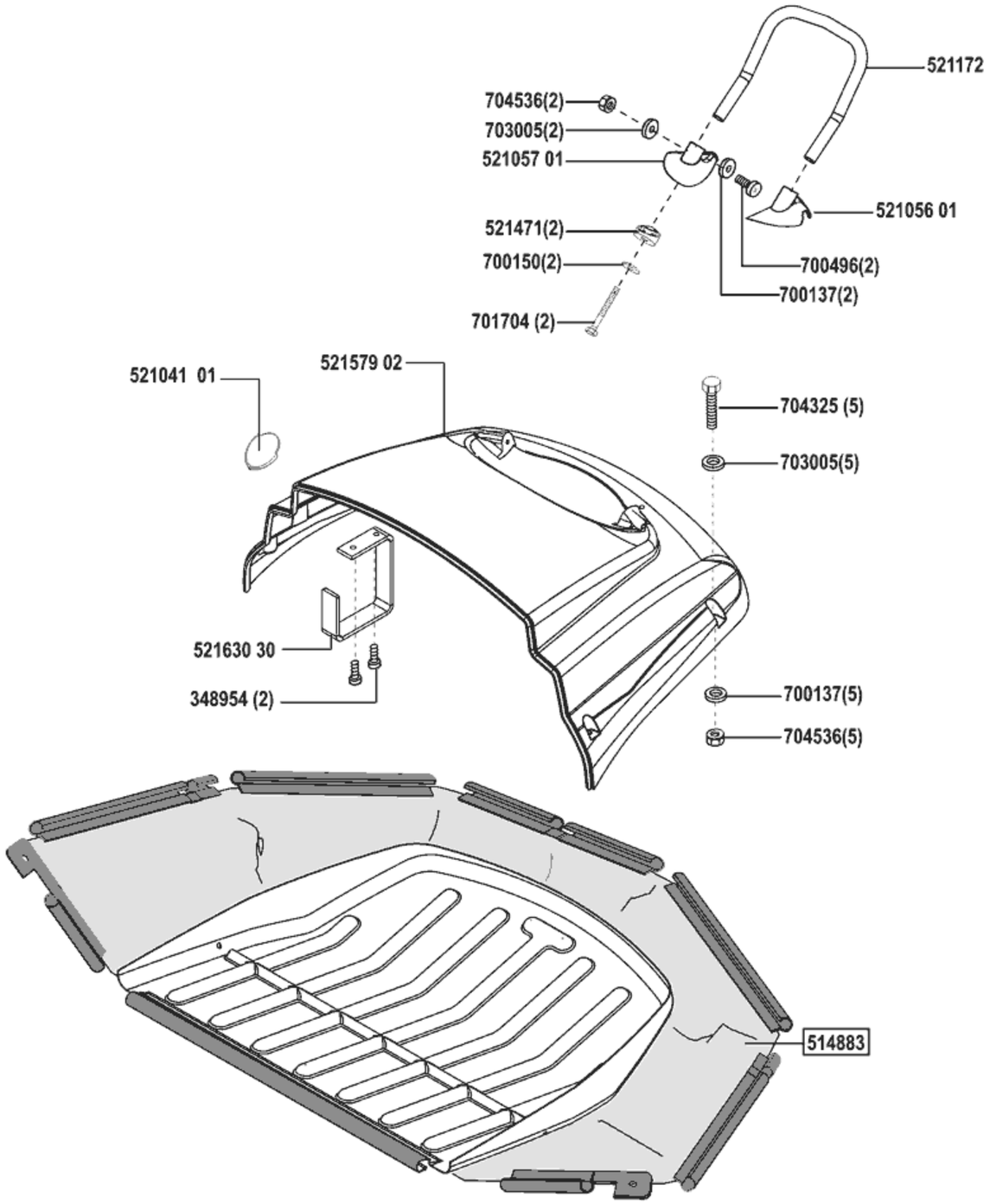
521172
704536(2)
703005(2)
521057 01
521056 01
521471(2)
700150(2)
700496(2)
700137(2)
701704 (2)
521041 01
521579 02
704325 (5)
703005(5)
521630 30
348954 (2)
700137(5)
704536(5)
514883

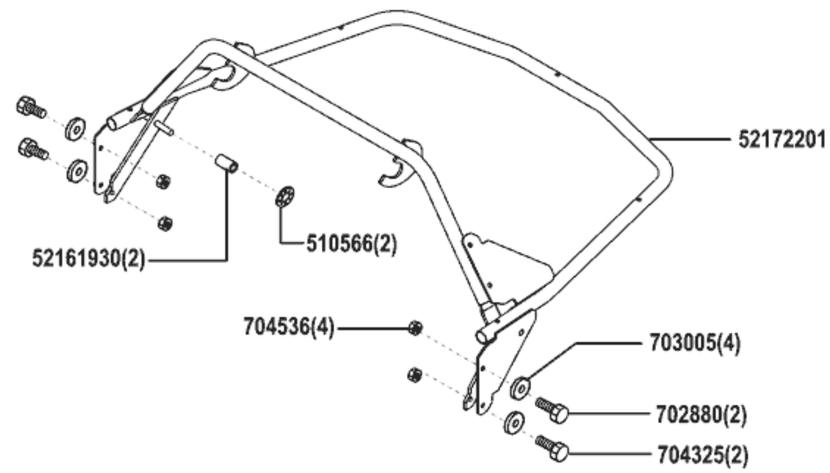
52172201
52161930(2)
510566(2)
704536(4)
703005(4)
702880(2)
704325(2)

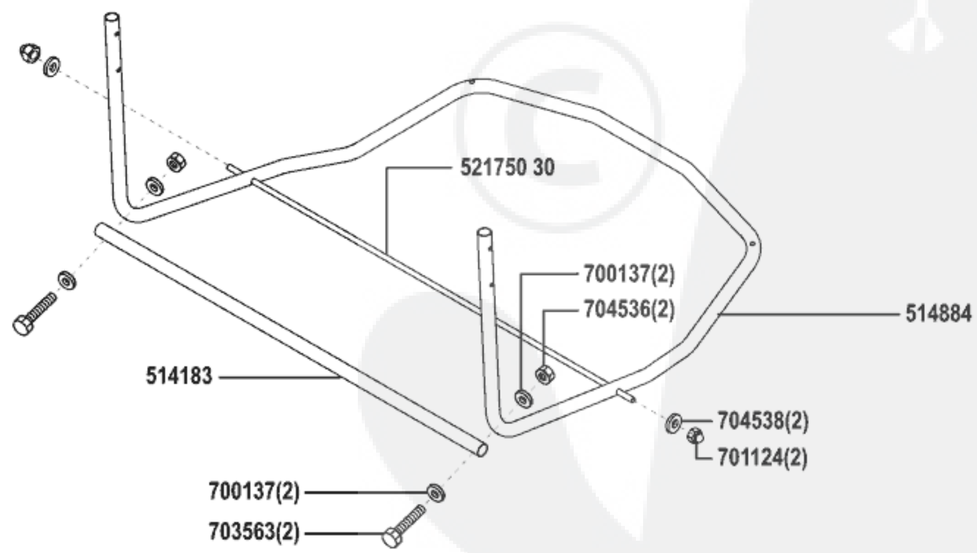
521750 30
700137(2)
704536(2)
514884
514183
704538(2)
701124(2)
700137(2)
703563(2)

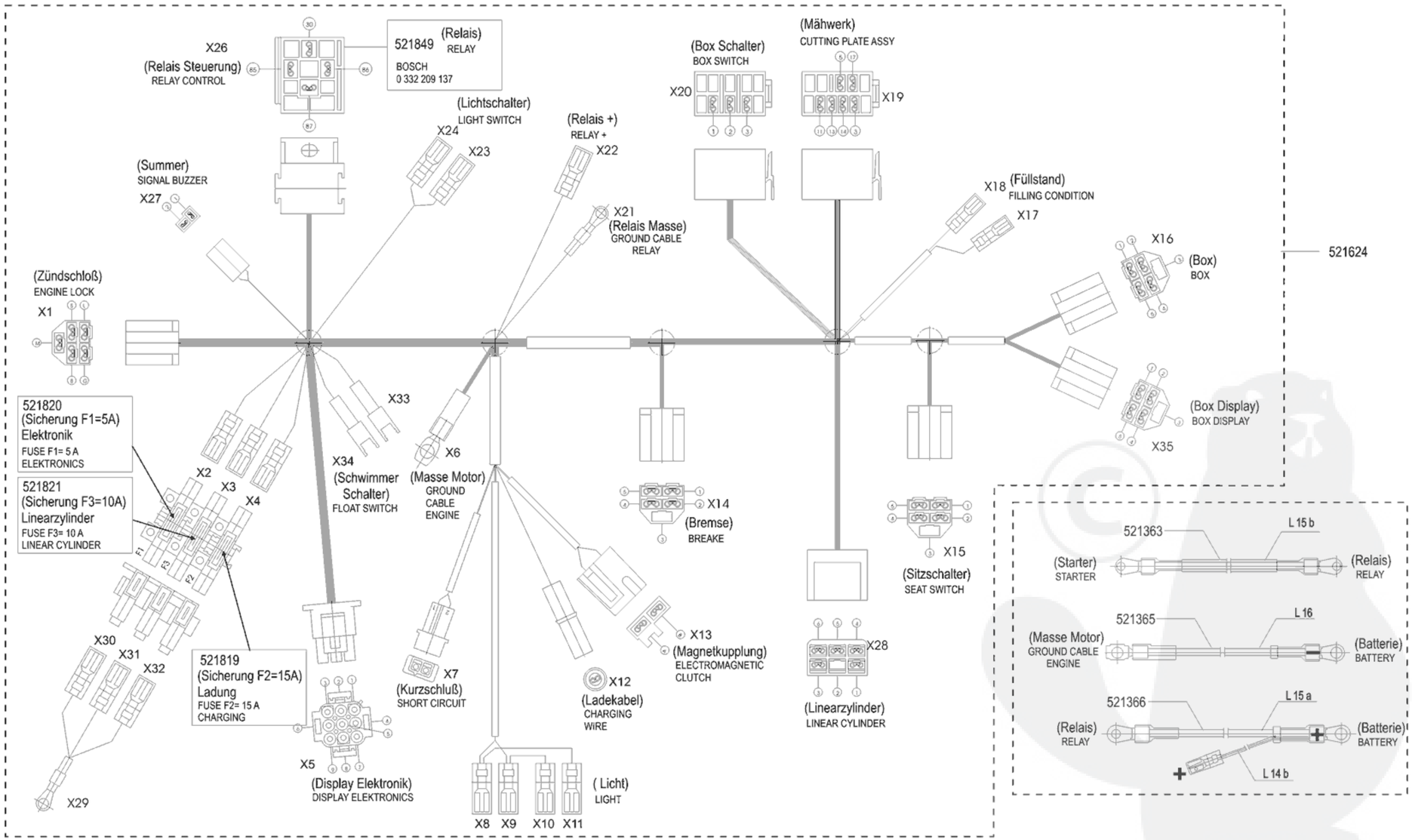
521624
X26
(Relais Steuerung)
RELAY CONTROL
521849
(Relais)
RELAY
BOSCH
0 332 209 137
(Lichtschalter)
LIGHT SWITCH
X24
X23
(Relais +)
RELAY +
X22
(Box Schalter)
BOX SWITCH
X20
(Mähwerk)
CUTTING PLATE ASSY
X19
(Summer)
SIGNAL BUZZER
X27
X21
(Relais Masse)
GROUND CABLE
RELAY
X18
(Füllstand)
FILLING CONDITION
X17
X16
(Box)
BOX
(Zündschloß)
ENGINE LOCK
X1
521820
(Sicherung F1=5A)
Elektronik
FUSE F1= 5 A
ELEKTRONICS
521821
(Sicherung F3=10A)
Linearzylinder
FUSE F3= 10 A
LINEAR CYLINDER
X2
X3
X4
X33
X34
(Schwimmer
Schalter)
FLOAT SWITCH
X6
(Masse Motor)
GROUND
CABLE
ENGINE
X14
(Bremse)
BREAKE
X15
(Sitzschalter)
SEAT SWITCH
(Box Display)
BOX DISPLAY
X35
X30
X31
X32
521819
(Sicherung F2=15A)
Ladung
FUSE F2= 15 A
CHARGING
X7
(Kurzschluß)
SHORT CIRCUIT
X13
(Magnetkupplung)
ELECTROMAGNETIC
CLUTCH
X12
(Ladekabel)
CHARGING
WIRE
X28
(Linearzylinder)
LINEAR CYLINDER
X5
(Display Elektronik)
DISPLAY ELEKTRONICS
X29
X8
X9
X10
X11
(Licht)
LIGHT
521363
L 15 b
(Starter)
STARTER
(Relais)
RELAY
521365
L 16
(Masse Motor)
GROUND CABLE
ENGINE
(Batterie)
BATTERY
521366
L 15 a
(Relais)
RELAY
(Batterie)
BATTERY
L 14 b

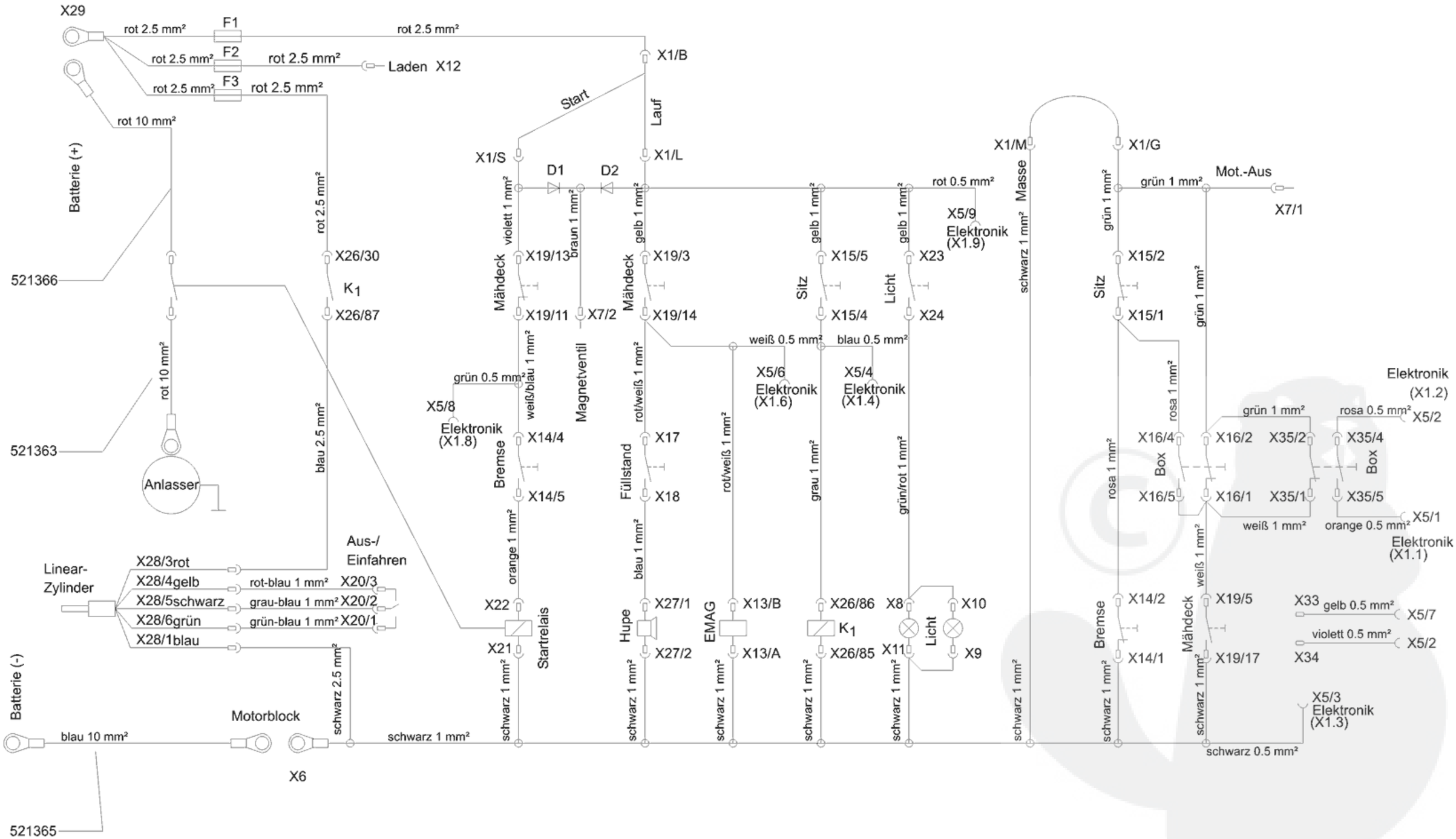
X29
rot 2.5 mm²
F1
F2
F3
Laden X12
rot 10 mm²
Batterie (+)
521366
521363
Anlasser
X26/30
K1
X26/87
blau 2.5 mm²
X1/B
Start
Lauf
X1/S
X1/L
D1
D2
violett 1 mm²
braun 1 mm²
gelb 1 mm²
Mähdeck
X19/13
X19/11
X7/2
X19/3
X19/14
Magnetventil
grün 0.5 mm²
weiß/blau 1 mm²
X5/8
Elektronik (X1.8)
X14/4
Bremse
X14/5
orange 1 mm²
X22
X21
Startrelais
rot/weiß 1 mm²
X17
Füllstand
X18
blau 1 mm²
X27/1
Hupe
X27/2
schwarz 1 mm²
rot/weiß 1 mm²
X13/B
EMAG
X13/A
grau 1 mm²
X26/86
K1
X26/85
grün/rot 1 mm²
X8
X11
X10
Licht
X9
X15/5
X15/4
Sitz
X23
X24
Licht
rot 0.5 mm²
X5/9
Elektronik (X1.9)
weiß 0.5 mm²
blau 0.5 mm²
X5/6
Elektronik (X1.6)
X5/4
Elektronik (X1.4)
X1/M
Masse
schwarz 1 mm²
X1/G
grün 1 mm²
Mot.-Aus
X7/1
X15/2
X15/1
Sitz
rosa 1 mm²
X16/4
X16/5
Box
X16/2
X16/1
X35/2
X35/1
X35/4
X35/5
Box
rosa 0.5 mm²
X5/2
Elektronik (X1.2)
weiß 1 mm²
orange 0.5 mm²
X5/1
Elektronik (X1.1)
X14/2
X14/1
Bremse
X19/5
X19/17
Mähdeck
X33
gelb 0.5 mm²
X5/7
violett 0.5 mm²
X5/2
X34
X5/3
Elektronik (X1.3)
schwarz 0.5 mm²
Linear-Zylinder
X28/3rot
X28/4gelb
X28/5schwarz
X28/6grün
X28/1blau
rot-blau 1 mm²
grau-blau 1 mm²
grün-blau 1 mm²
X20/3
X20/2
X20/1
Aus-/Einfahren
Batterie (-)
blau 10 mm²
Motorblock
X6
schwarz 2.5 mm²
521365