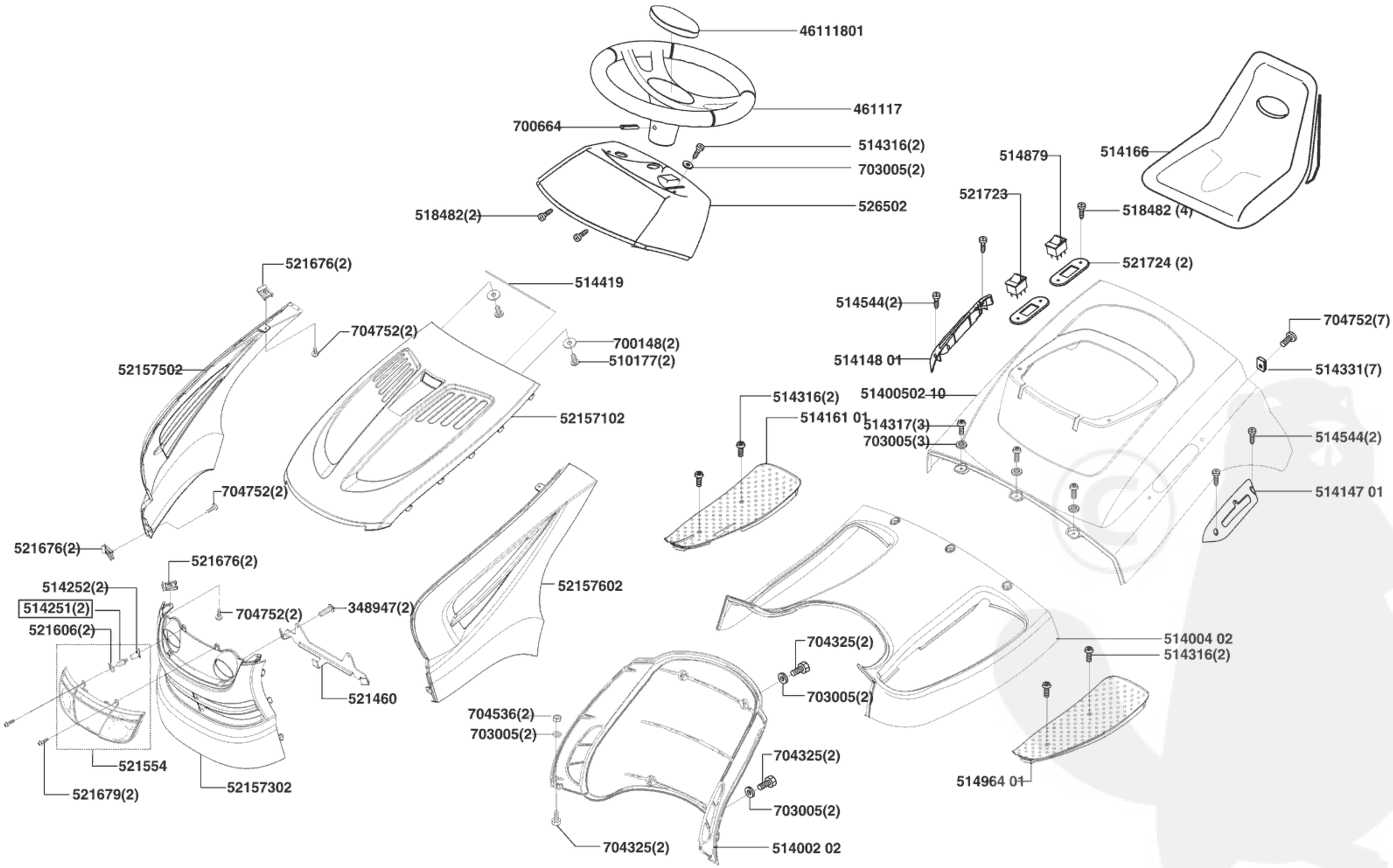
46111801
461117
700664
514316(2)
703005(2)
526502
518482(2)
514879
514166
521723
518482 (4)
521724 (2)
521676(2)
514419
514544(2)
704752(7)
704752(2)
700148(2)
510177(2)
514148 01
514331(7)
52157502
514316(2)
51400502 10
52157102
514161 01
514317(3)
703005(3)
514544(2)
704752(2)
514147 01
521676(2)
521676(2)
514252(2)
52157602
514251(2)
704752(2)
348947(2)
521606(2)
704325(2)
514004 02
514316(2)
703005(2)
521460
704536(2)
703005(2)
704325(2)
521554
514964 01
521679(2)
52157302
703005(2)
704325(2)
514002 02

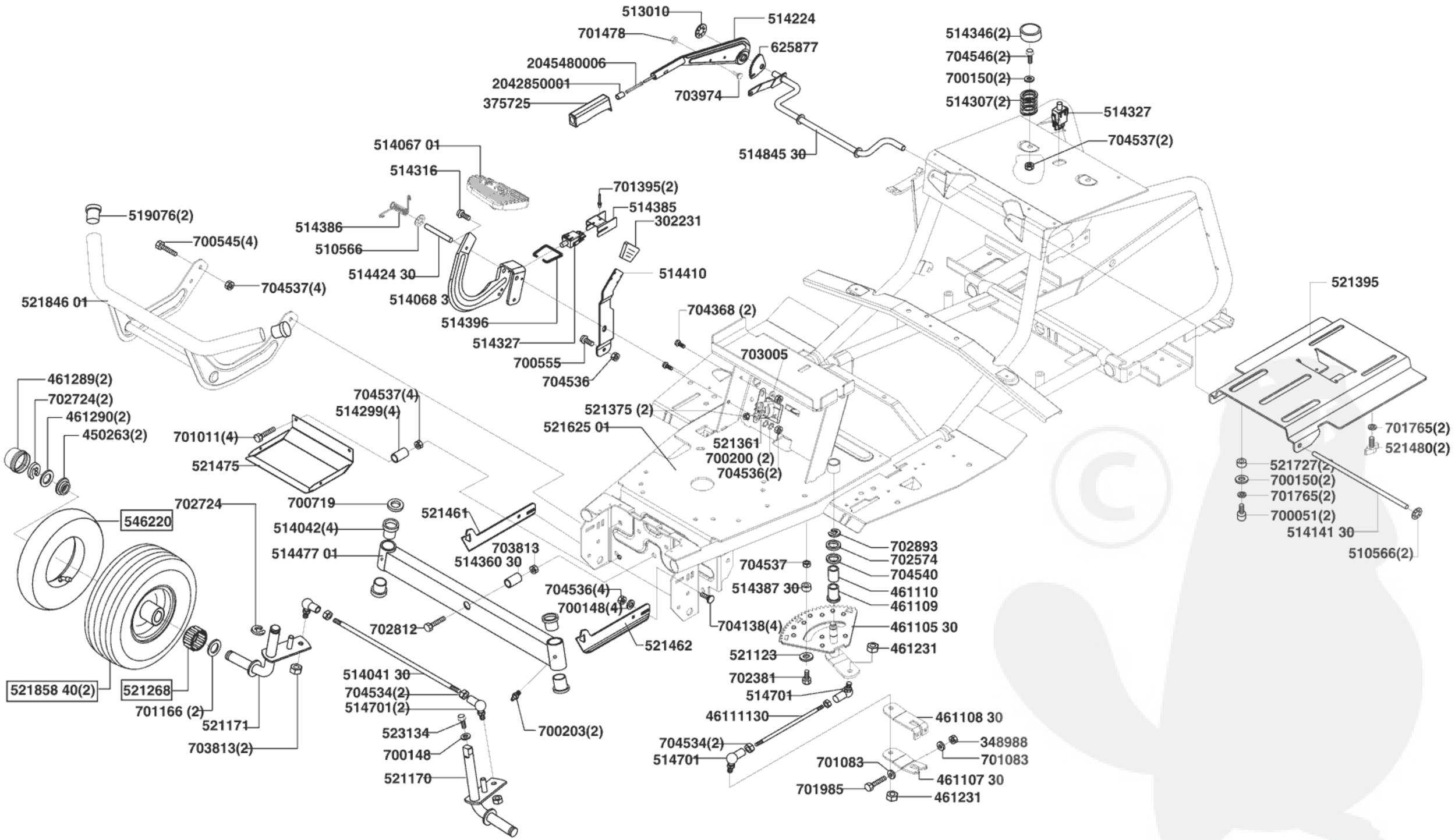
513010
514224
701478
625877
2045480006
2042850001
703974
375725
514346(2)
704546(2)
700150(2)
514307(2)
514327
704537(2)
514845 30
514067 01
514316
701395(2)
514385
302231
514386
510566
514424 30
514068 3
514410
519076(2)
700545(4)
704537(4)
521846 01
514396
514327
700555
704536
704368 (2)
703005
521395
461289(2)
702724(2)
461290(2)
450263(2)
704537(4)
514299(4)
521375 (2)
521625 01
521361
700200 (2)
704536(2)
701011(4)
521475
701765(2)
521480(2)
521727(2)
700150(2)
701765(2)
700051(2)
514141 30
510566(2)
546220
702724
700719
521461
514042(4)
514477 01
703813
514360 30
702893
702574
704540
461110
461109
704537
514387 30
704536(4)
700148(4)
702812
704138(4)
461105 30
521462
521123
461231
521858 40(2)
521268
514041 30
704534(2)
514701(2)
702381
514701
701166 (2)
521171
523134
700203(2)
46111130
461108 30
703813(2)
700148
704534(2)
514701
348988
701083
701083
521170
701985
461107 30
461231

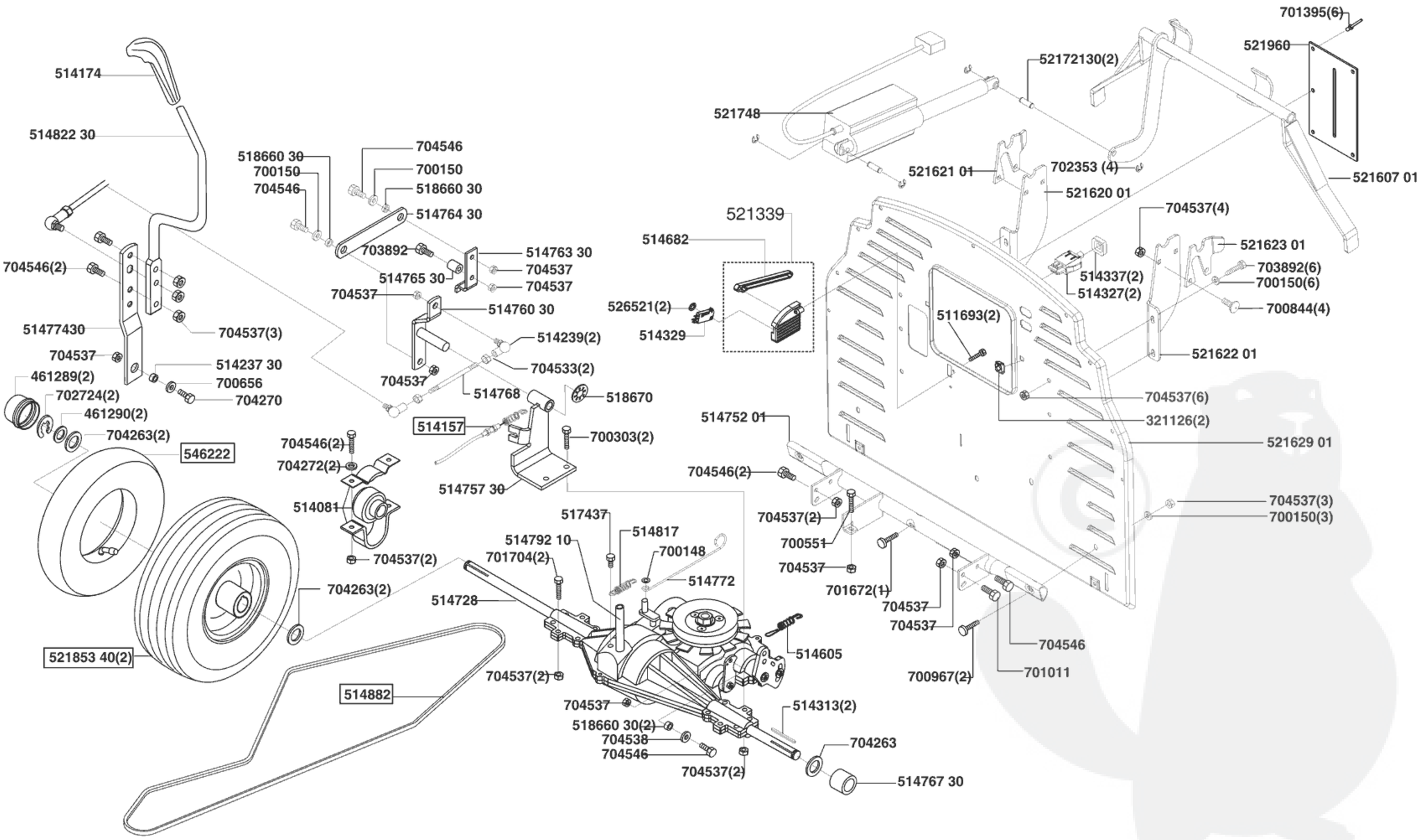
514174
514822 30
518660 30
700150
704546
704546
700150
518660 30
514764 30
703892
514763 30
704537
704537
514765 30
704537
514760 30
704546(2)
51477430
704537(3)
514239(2)
704537
514237 30
704533(2)
461289(2)
700656
704537
702724(2)
704270
514768
518670
461290(2)
514157
704263(2)
700303(2)
546222
704546(2)
704272(2)
514757 30
514081
704537(2)
704263(2)
521853 40(2)
514882
521748
52172130(2)
521960
701395(6)
521621 01
702353 (4)
521607 01
521620 01
521339
704537(4)
514682
521623 01
703892(6)
514337(2)
700150(6)
514327(2)
526521(2)
700844(4)
514329
511693(2)
521622 01
704537(6)
321126(2)
514752 01
521629 01
704546(2)
704537(3)
704537(2)
700150(3)
517437
514817
700551
514792 10
700148
701704(2)
704537
514772
701672(1)
514728
704537
704537
514605
704546
704537(2)
700967(2)
701011
704537
514313(2)
518660 30(2)
704538
704263
704546
704537(2)
514767 30

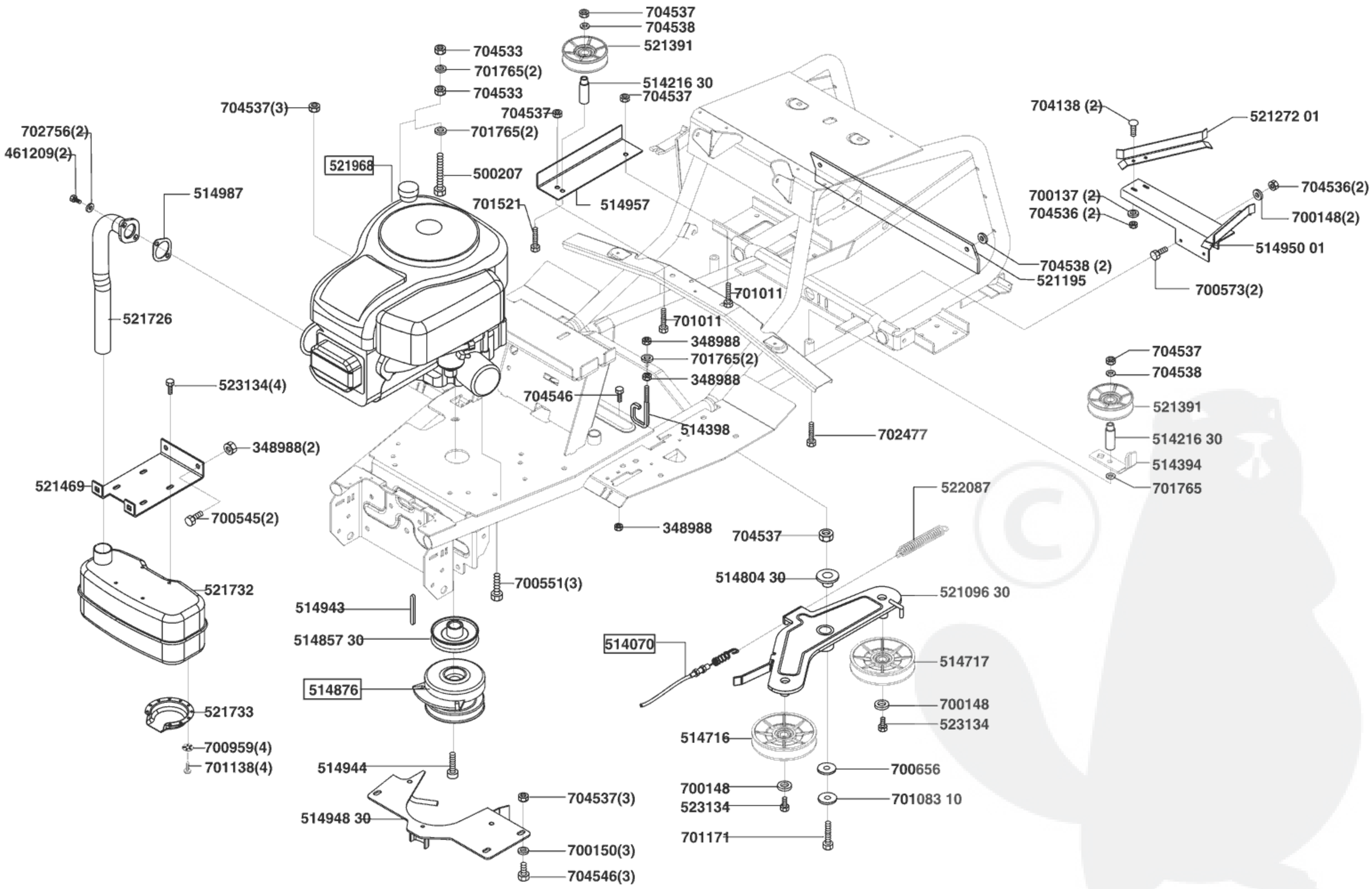
704537
704538
521391
704533
701765(2)
514216 30
704533
704537
704537(3)
704537
702756(2)
701765(2)
461209(2)
521968
500207
514987
701521
514957
704138 (2)
521272 01
700137 (2)
704536 (2)
704536(2)
700148(2)
514950 01
704538 (2)
521195
700573(2)
701011
521726
701011
348988
701765(2)
348988
704546
514398
702477
523134(4)
704537
704538
521391
514216 30
514394
701765
348988(2)
521469
700545(2)
522087
348988
704537
514804 30
521732
700551(3)
521096 30
514943
514857 30
514070
514717
514876
700148
523134
521733
514716
700959(4)
701138(4)
514944
700656
700148
523134
701083 10
704537(3)
514948 30
701171
700150(3)
704546(3)

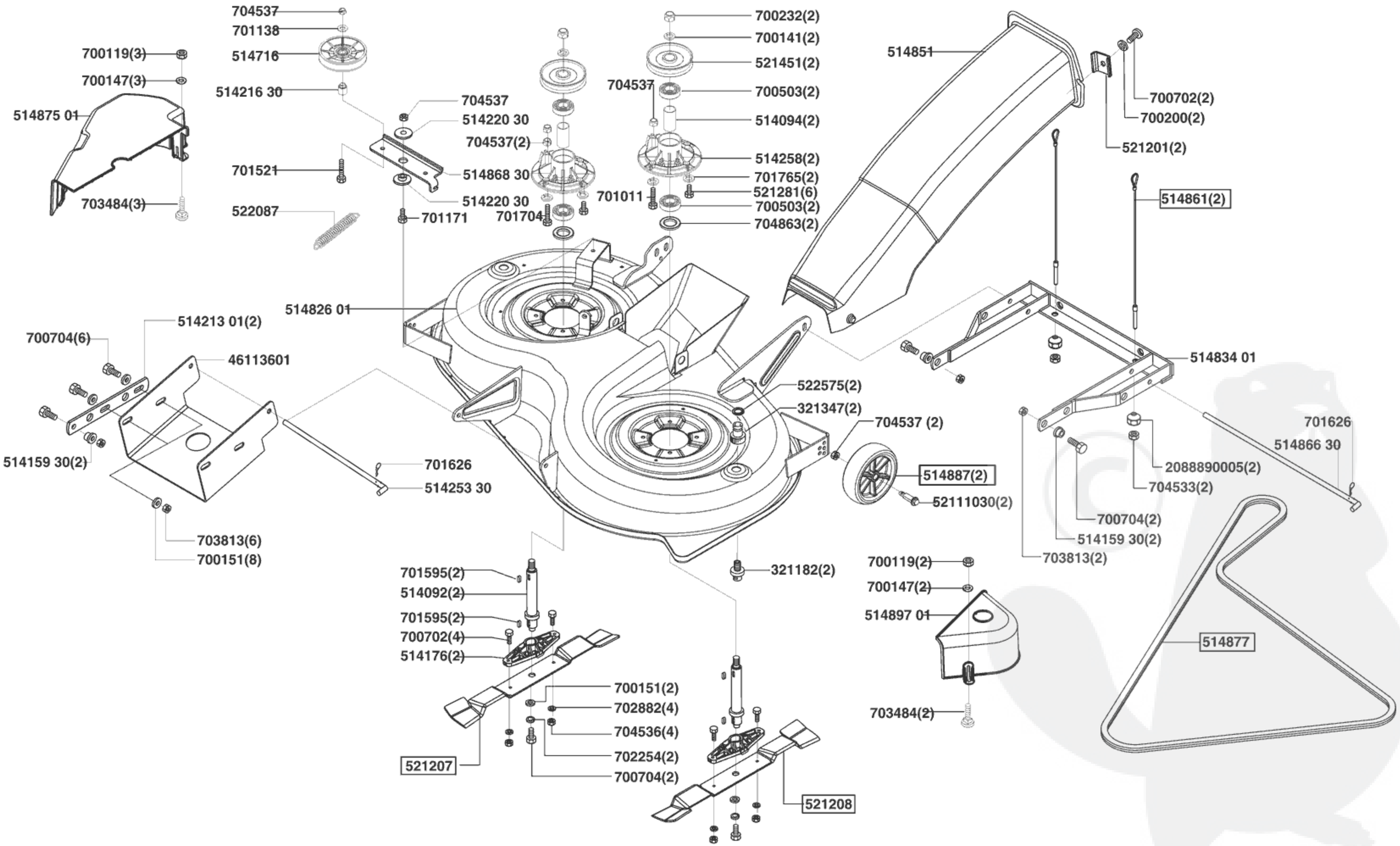
704537
701138
514716
700119(3)
700147(3)
514216 30
514875 01
704537
514220 30
704537(2)
701521
514868 30
514220 30
703484(3)
522087
701171
701704
700232(2)
700141(2)
521451(2)
704537
700503(2)
514094(2)
514258(2)
701765(2)
521281(6)
701011
700503(2)
704863(2)
514851
700702(2)
700200(2)
521201(2)
514861(2)
514826 01
514213 01(2)
700704(6)
46113601
514834 01
522575(2)
321347(2)
704537 (2)
701626
514866 30
514159 30(2)
701626
514253 30
514887(2)
52111030(2)
2088890005(2)
704533(2)
700704(2)
514159 30(2)
703813(2)
703813(6)
700151(8)
321182(2)
700119(2)
700147(2)
514897 01
701595(2)
514092(2)
701595(2)
700702(4)
514176(2)
514877
700151(2)
702882(4)
704536(4)
702254(2)
700704(2)
521207
703484(2)
521208

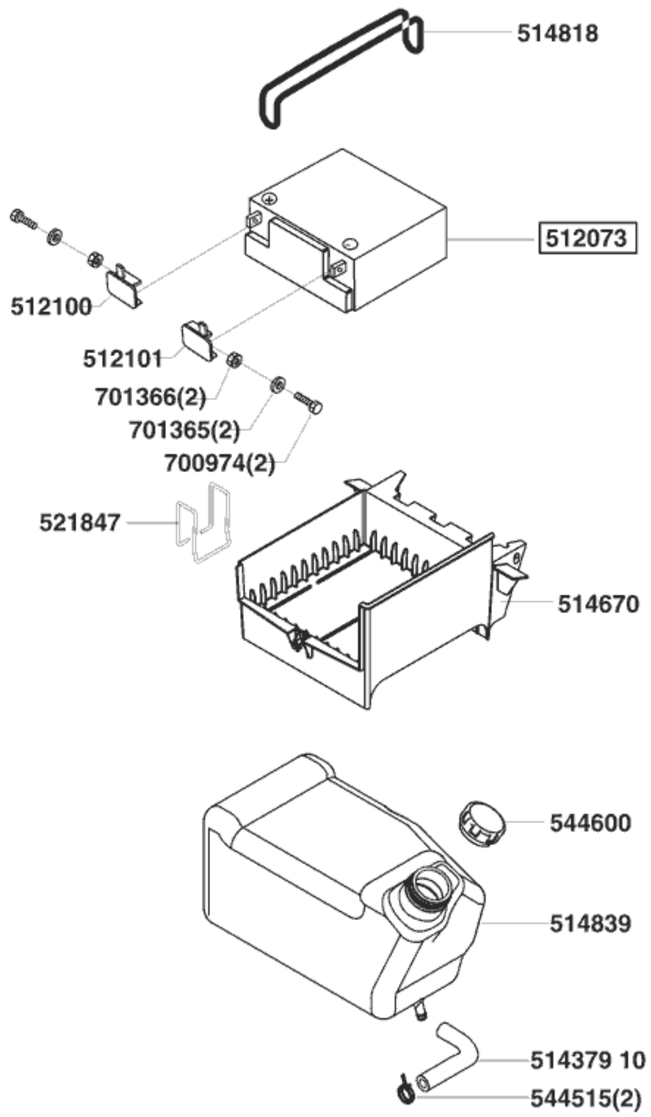
514818
512073
512100
512101
701366(2)
701365(2)
700974(2)
521847
514670
544600
514839
514379 10
544515(2)

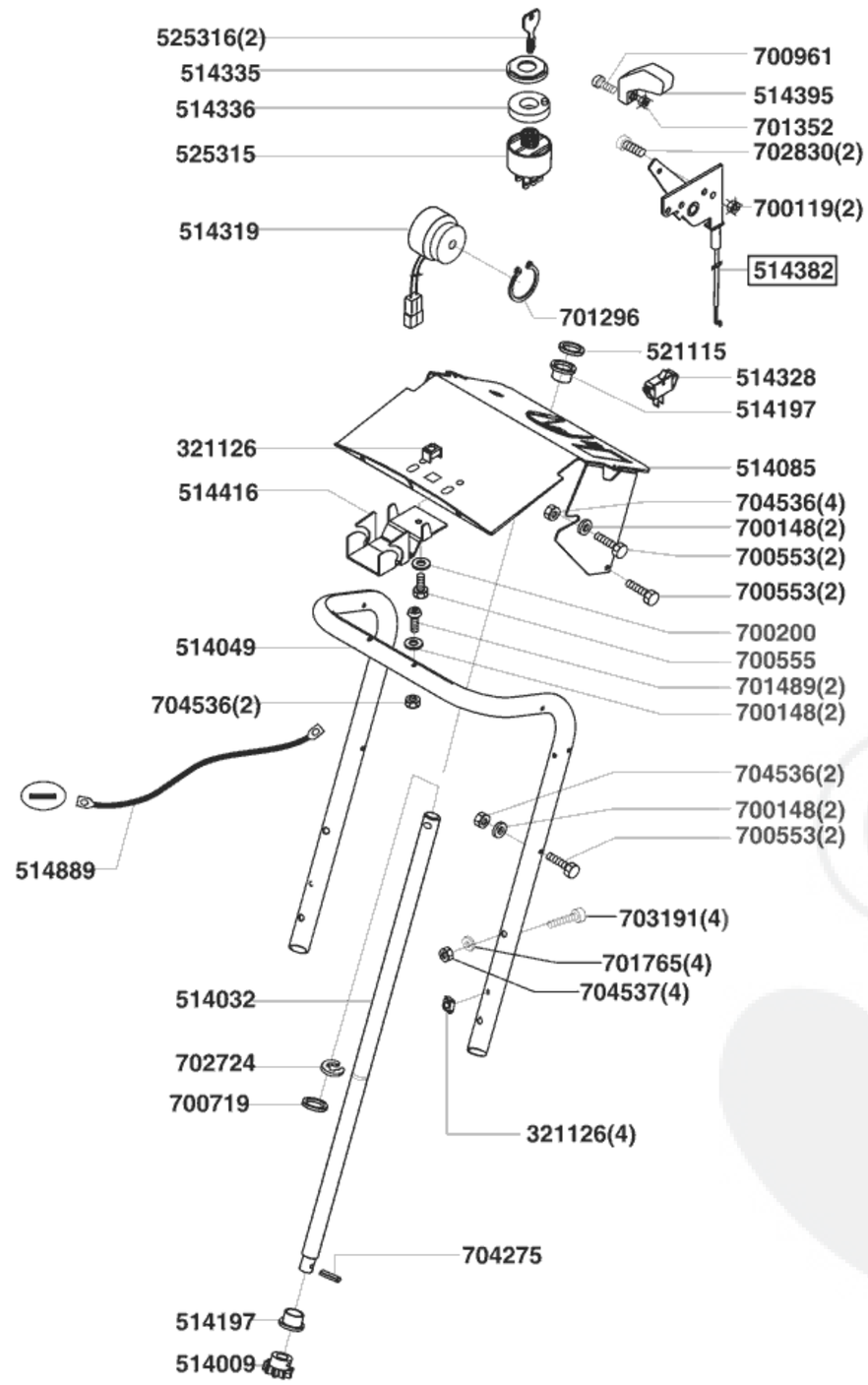
525316(2)
514335
514336
525315
700961
514395
701352
702830(2)
700119(2)
514319
514382
701296
521115
514328
514197
321126
514085
514416
704536(4)
700148(2)
700553(2)
700553(2)
700200
514049
700555
701489(2)
704536(2)
700148(2)
704536(2)
700148(2)
700553(2)
514889
703191(4)
701765(4)
704537(4)
514032
702724
700719
321126(4)
704275
514197
514009

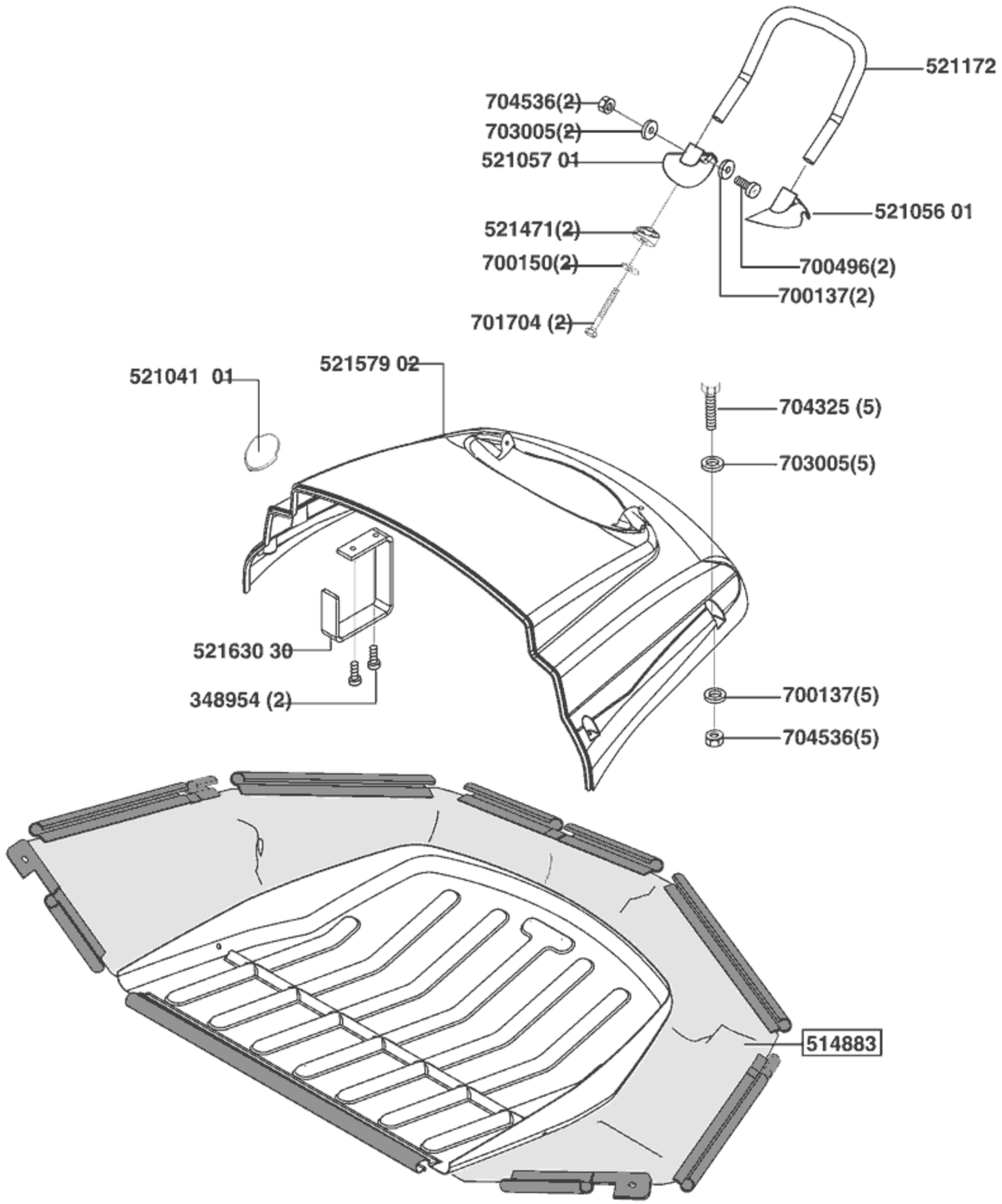
521172
704536(2)
703005(2)
521057 01
521056 01
521471(2)
700150(2)
700496(2)
700137(2)
701704 (2)
521041 01
521579 02
704325 (5)
703005(5)
521630 30
348954 (2)
700137(5)
704536(5)
514883

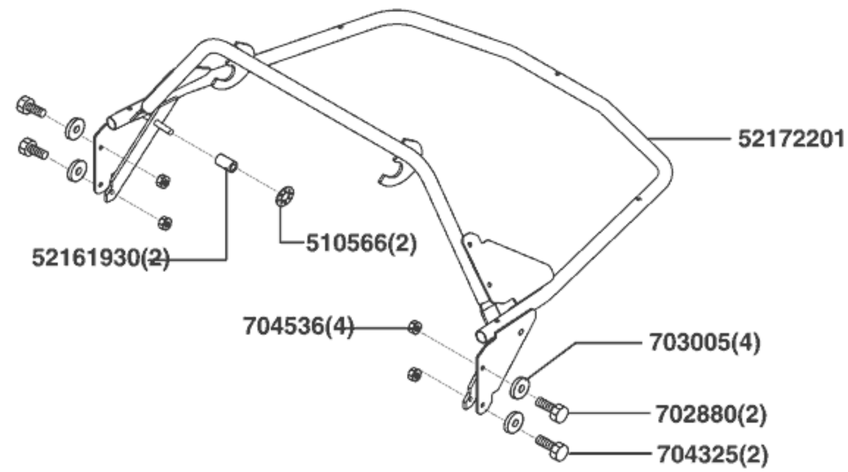
52172201
510566(2)
52161930(2)
704536(4)
703005(4)
702880(2)
704325(2)

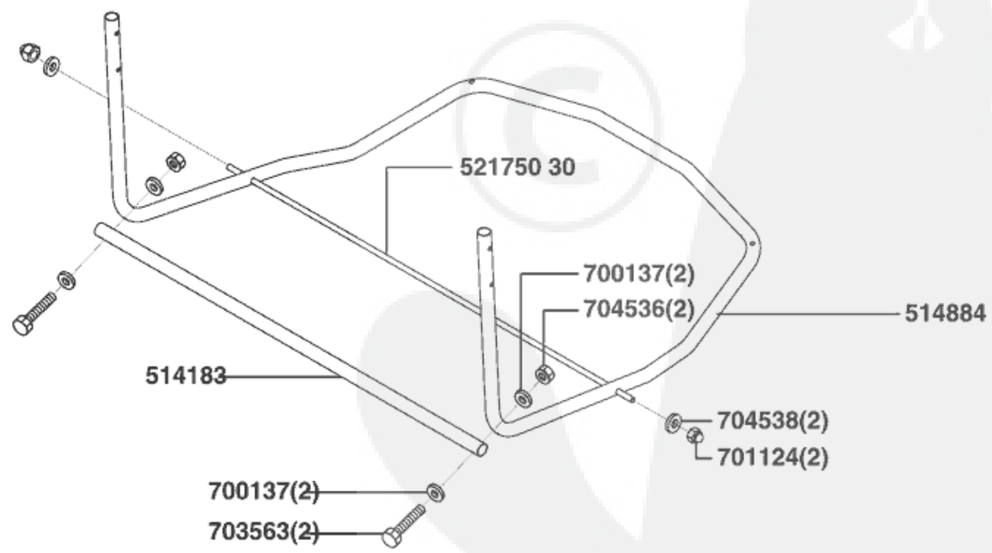
521750 30
700137(2)
704536(2)
514884
514183
704538(2)
701124(2)
700137(2)
703563(2)

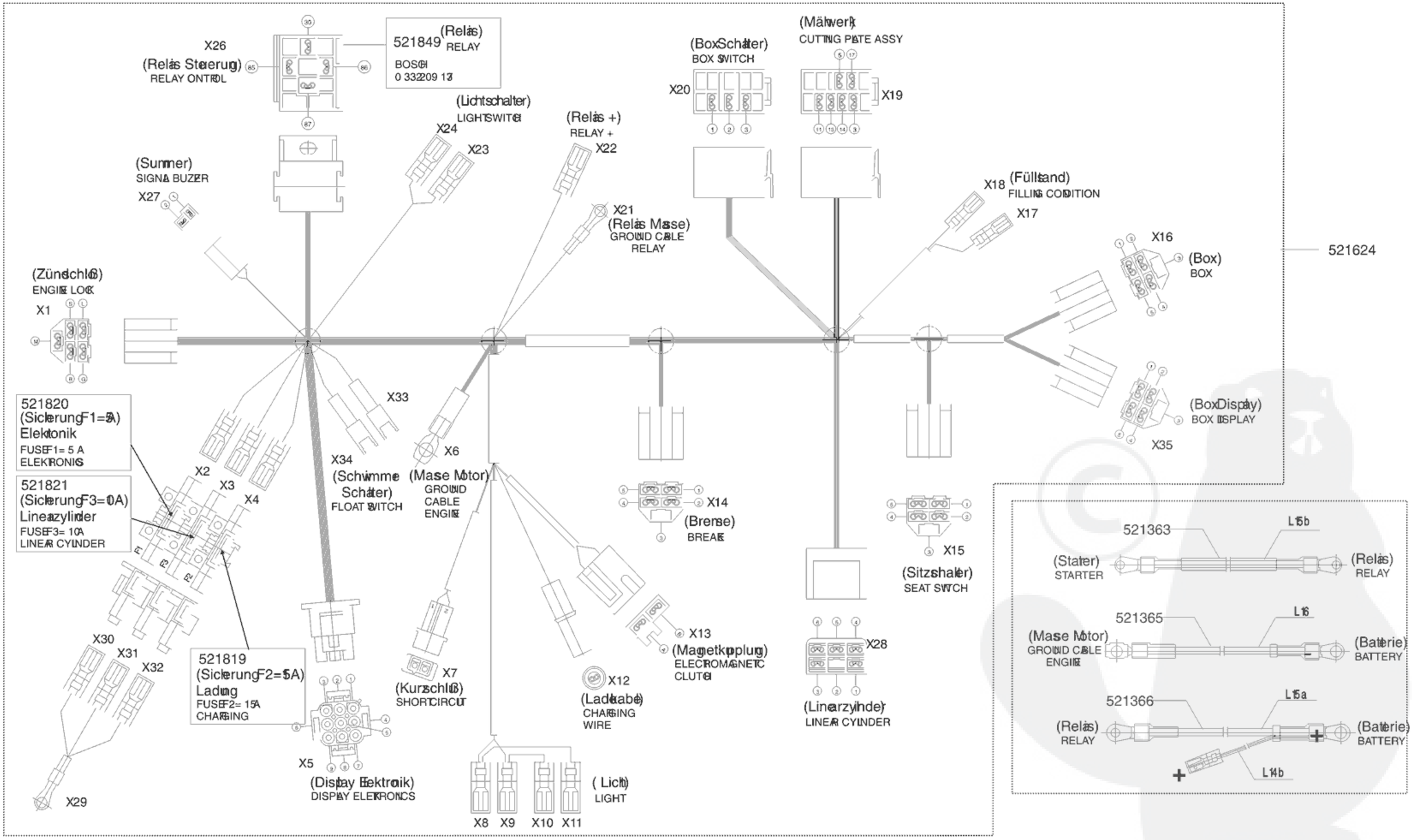
521624
X26
(Relais Steuerung)
RELAY CONTROL
521849 (Relais)
RELAY
BOSCH
0 332 209 137
(Summer)
SIGNAL BUZZER
X27
(Lichtschalter)
LIGHT SWITCH
X24
X23
(Relais +)
RELAY +
X22
X21
(Relais Masse)
GROUND CABLE
RELAY
(Box Schalter)
BOX SWITCH
X20
(Mähwerk)
CUTTING PLATE ASSY
X19
X18
(Füllstand)
FILLING CONDITION
X17
X16
(Box)
BOX
(Box Display)
BOX DISPLAY
X35
(Zündschloß)
ENGINE LOCK
X1
521820
(Sicherung F1=5A)
Elektronik
FUSE F1= 5 A
ELEKTRONICS
521821
(Sicherung F3=10A)
Linearzylinder
FUSE F3= 10A
LINEAR CYLINDER
X2
X3
X4
X33
X34
(Schwimmer Schalter)
FLOAT SWITCH
X6
(Masse Motor)
GROUND CABLE
ENGINE
X14
(Bremse)
BREAKE
X15
(Sitzschalter)
SEAT SWITCH
X30
X31
X32
521819
(Sicherung F2=15A)
Ladung
FUSE F2= 15A
CHARGING
X7
(Kurzschluß)
SHORT CIRCUIT
X13
(Magnetkupplung)
ELECTROMAGNETIC
CLUTCH
X12
(Ladekabel)
CHARGING
WIRE
X28
(Linearzylinder)
LINEAR CYLINDER
X5
(Display Elektronik)
DISPLAY ELEKTRONICS
X29
X8
X9
X10
X11
(Licht)
LIGHT
521363
L15b
(Starter)
STARTER
(Relais)
RELAY
521365
L16
(Masse Motor)
GROUND CABLE
ENGINE
(Batterie)
BATTERY
521366
L15a
(Relais)
RELAY
(Batterie)
BATTERY
L14b

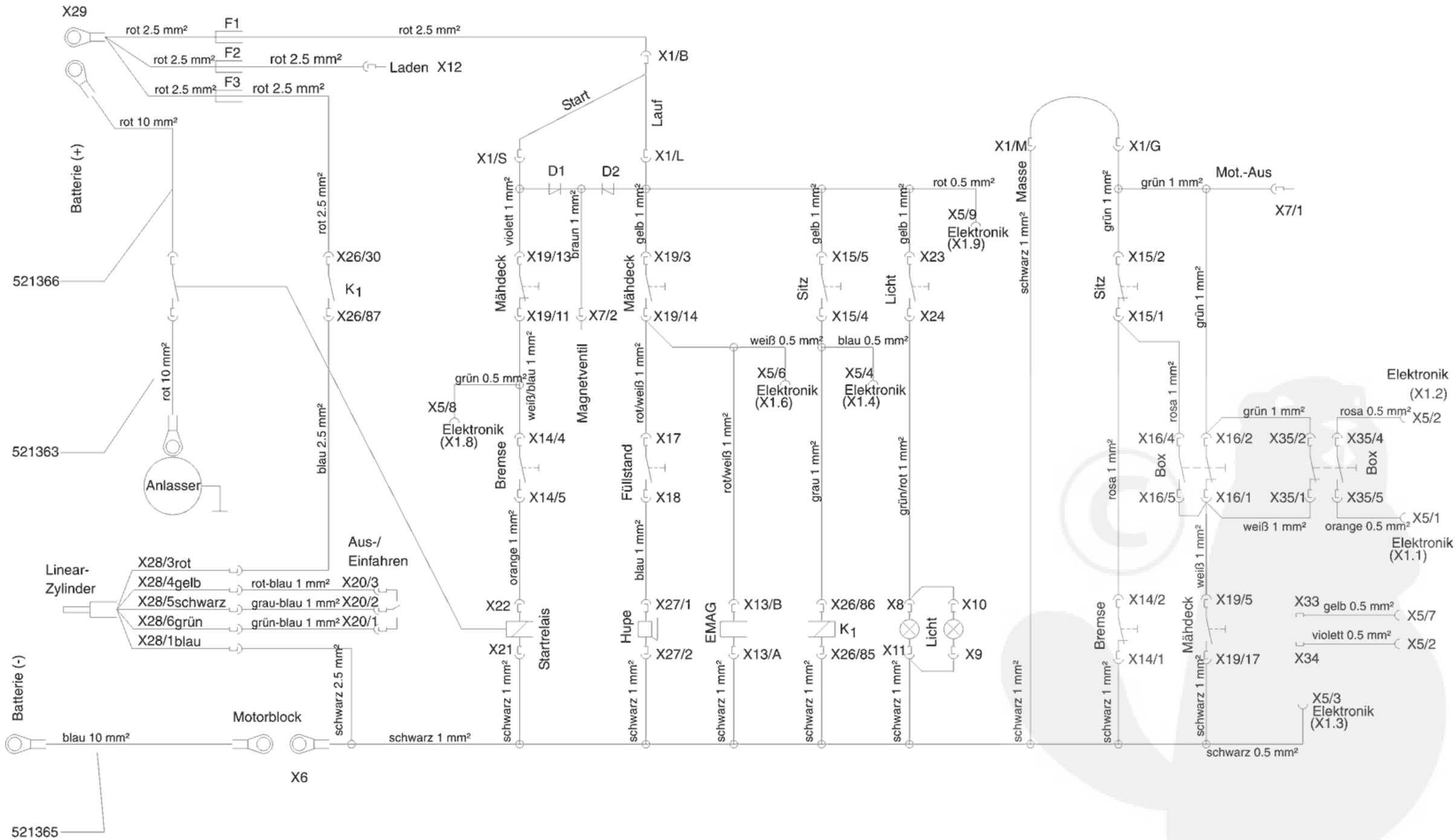
X29
rot 2.5 mm²
F1
F2
F3
Laden X12
rot 10 mm²
Batterie (+)
521366
521363
Anlasser
X26/30
K1
X26/87
blau 2.5 mm²
X1/B
Start
Lauf
X1/S
X1/L
D1
D2
violett 1 mm²
braun 1 mm²
gelb 1 mm²
Mähdeck
X19/13
X19/11
X7/2
X19/3
X19/14
Magnetventil
weiß/blau 1 mm²
grün 0.5 mm²
X5/8
Elektronik (X1.8)
Bremse
X14/4
X14/5
orange 1 mm²
X22
X21
Startrelais
Aus-/ Einfahren
Linear-Zylinder
X28/3rot
X28/4gelb
X28/5schwarz
X28/6grün
X28/1blau
rot-blau 1 mm²
grau-blau 1 mm²
grün-blau 1 mm²
X20/3
X20/2
X20/1
schwarz 2.5 mm²
Batterie (-)
blau 10 mm²
Motorblock
X6
521365
schwarz 1 mm²
rot/weiß 1 mm²
X17
Füllstand
X18
blau 1 mm²
Hupe
X27/1
X27/2
EMAG
X13/B
X13/A
rot 0.5 mm²
X5/9
Elektronik (X1.9)
X15/5
X15/4
Sitz
X23
X24
Licht
weiß 0.5 mm²
blau 0.5 mm²
X5/6
Elektronik (X1.6)
X5/4
Elektronik (X1.4)
grau 1 mm²
grün/rot 1 mm²
X26/86
X26/85
X8
X11
X10
X9
X1/M
X1/G
Masse
schwarz 1 mm²
grün 1 mm²
Mot.-Aus
X7/1
X15/2
X15/1
rosa 1 mm²
X16/4
X16/5
X16/2
X16/1
Box
X35/2
X35/1
X35/4
X35/5
rosa 0.5 mm²
X5/2
Elektronik (X1.2)
orange 0.5 mm²
X5/1
Elektronik (X1.1)
X14/2
X14/1
X19/5
X19/17
X33
gelb 0.5 mm²
X5/7
violett 0.5 mm²
X34
X5/3
Elektronik (X1.3)
schwarz 0.5 mm²