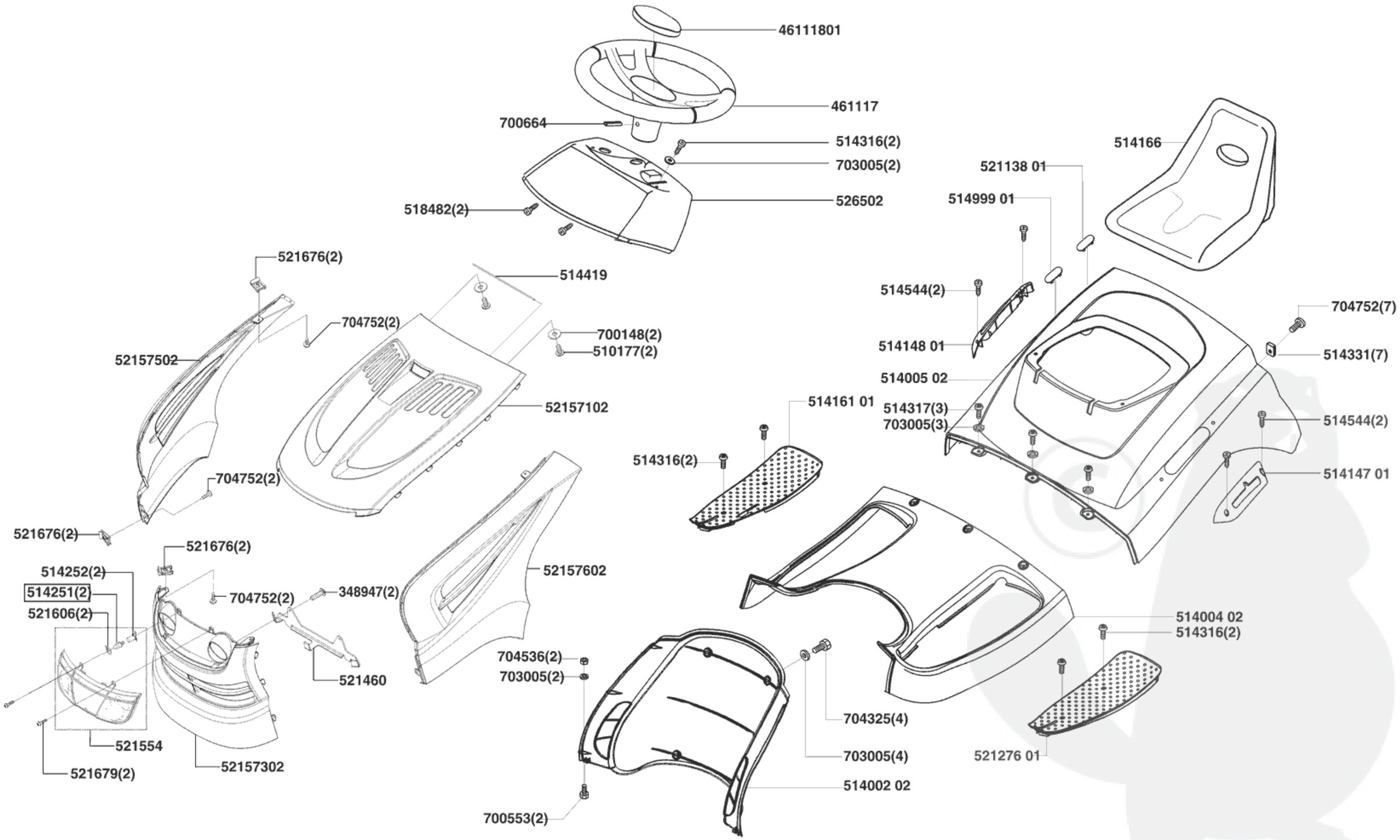
46111801
461117
700664
514316(2)
703005(2)
526502
518482(2)
514166
521138 01
514999 01
521676(2)
514419
514544(2)
704752(7)
704752(2)
700148(2)
510177(2)
514148 01
514331(7)
52157502
514005 02
52157102
514161 01
514317(3)
703005(3)
514544(2)
514316(2)
704752(2)
514147 01
521676(2)
521676(2)
514252(2)
52157602
514251(2)
704752(2)
348947(2)
521606(2)
514004 02
514316(2)
704536(2)
703005(2)
521460
704325(4)
521554
703005(4)
521276 01
521679(2)
52157302
514002 02
700553(2)

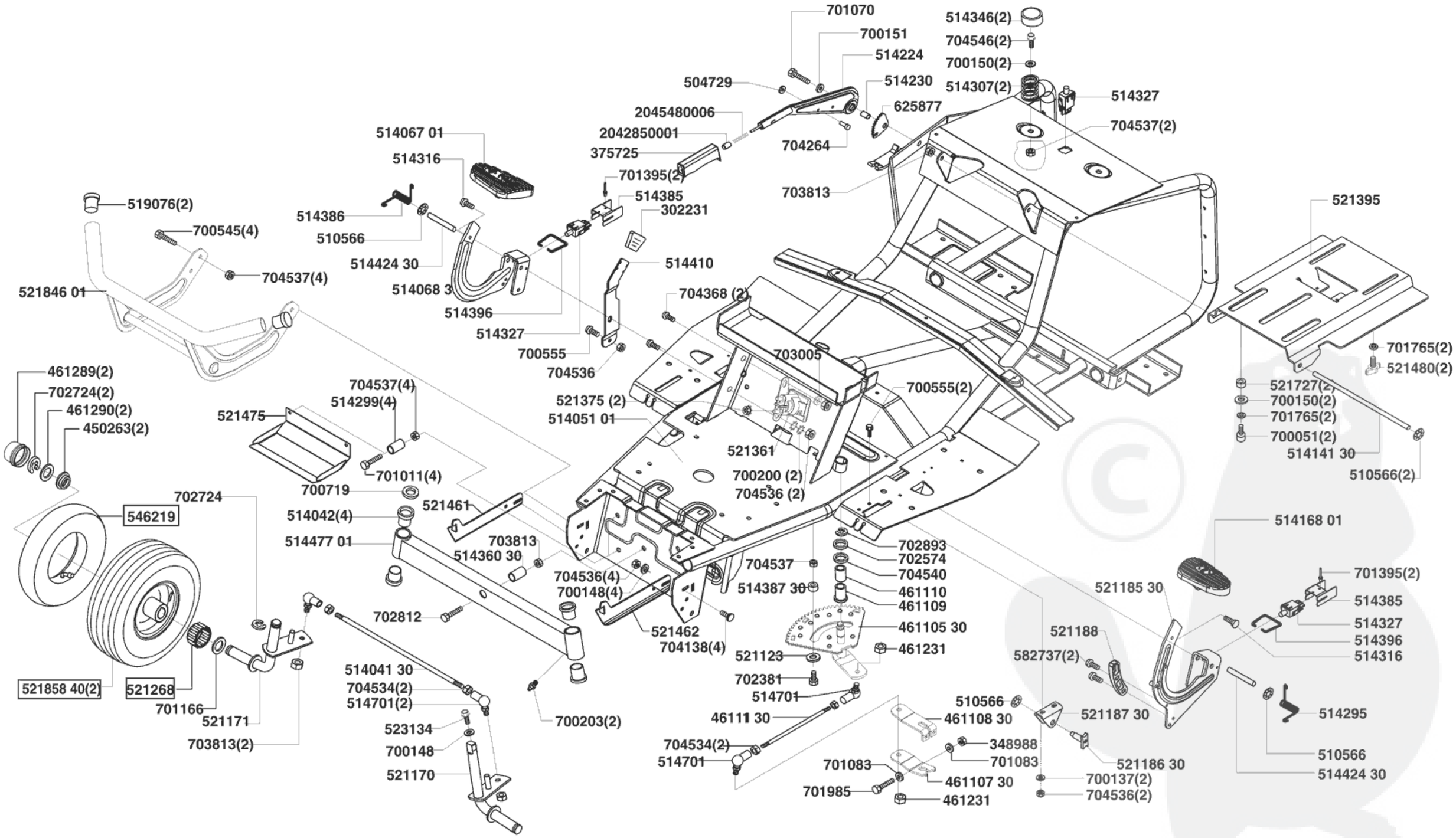
701070
700151
514224
514346(2)
704546(2)
700150(2)
514307(2)
514327
514230
625877
504729
2045480006
2042850001
375725
704264
704537(2)
703813
514067 01
514316
701395(2)
514385
302231
519076(2)
700545(4)
704537(4)
514386
510566
514424 30
514068 3
514396
514327
700555
704536
514410
704368 (2)
521395
521846 01
461289(2)
702724(2)
461290(2)
450263(2)
704537(4)
514299(4)
521475
701011(4)
700719
521461
514042(4)
514477 01
703813
514360 30
704536(4)
700148(4)
702812
521462
704138(4)
546219
702724
521858 40(2)
521268
701166
521171
703813(2)
514041 30
704534(2)
514701(2)
523134
700148
521170
700203(2)
703005
521375 (2)
514051 01
521361
700200 (2)
704536 (2)
700555(2)
704537
514387 30
702893
702574
704540
461110
461109
461105 30
461231
521123
702381
514701
46111 30
704534(2)
514701
461108 30
348988
701083
701083
461107 30
701985
461231
510566
521187 30
521186 30
700137(2)
704536(2)
701765(2)
521480(2)
521727(2)
700150(2)
701765(2)
700051(2)
514141 30
510566(2)
514168 01
521185 30
701395(2)
514385
514327
514396
514316
521188
582737(2)
514295
510566
514424 30

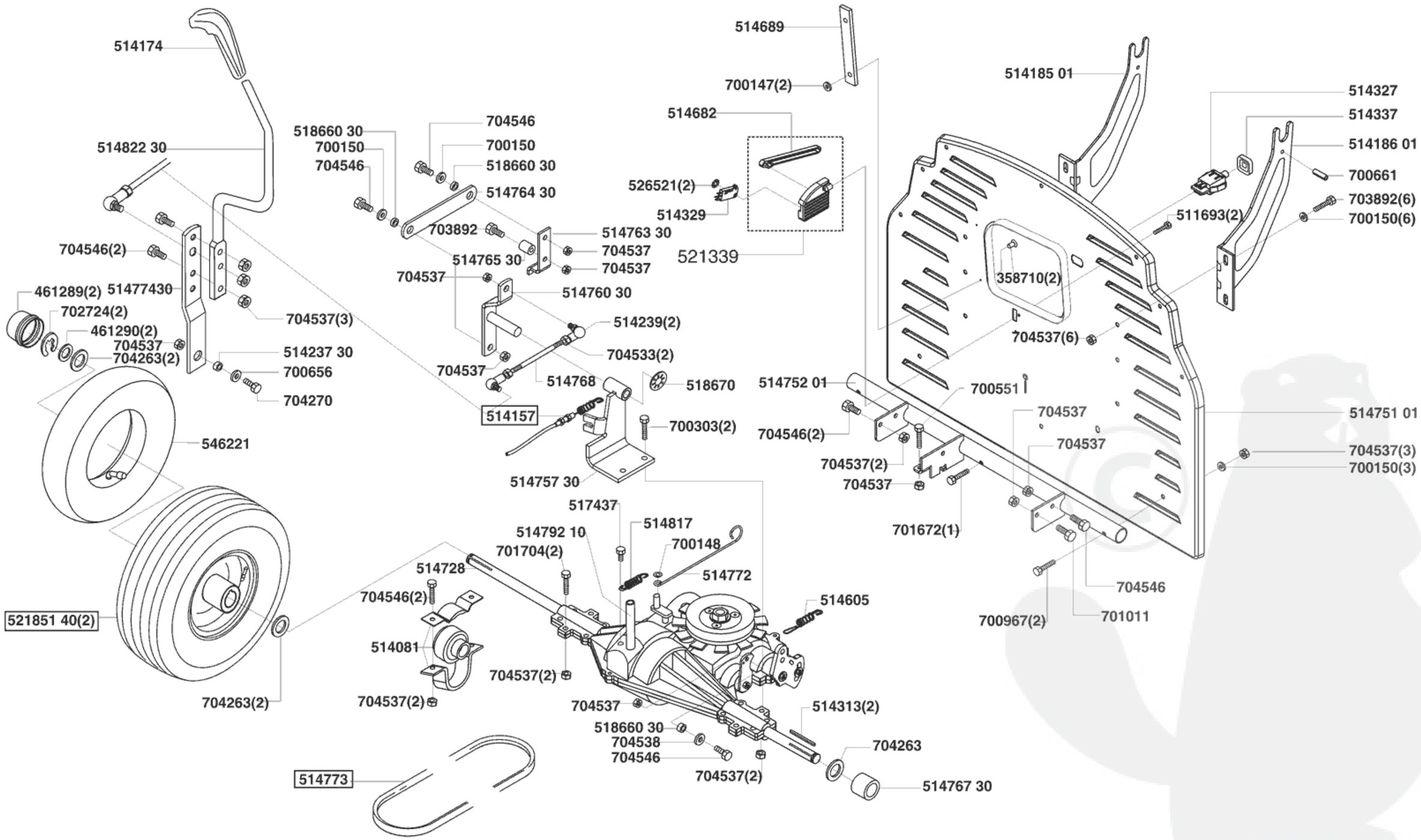
514174
514822 30
704546(2)
461289(2)
51477430
702724(2)
461290(2)
704537
704263(2)
704537(3)
514237 30
700656
704270
546221
521851 40(2)
704263(2)
518660 30
700150
704546
704546
700150
518660 30
514764 30
703892
514763 30
704537
704537
514765 30
704537
514760 30
514239(2)
704533(2)
704537
514768
518670
514157
700303(2)
514757 30
517437
514817
514792 10
700148
701704(2)
514728
514772
704546(2)
514605
514081
704537(2)
704537(2)
704537
514313(2)
518660 30
704538
704546
704537(2)
704263
514767 30
514773
514689
700147(2)
514682
526521(2)
514329
521339
514185 01
514327
514337
514186 01
700661
703892(6)
700150(6)
511693(2)
358710(2)
704537(6)
514752 01
700551
704537
704546(2)
704537
704537(2)
704537
701672(1)
514751 01
704537(3)
700150(3)
704546
700967(2)
701011

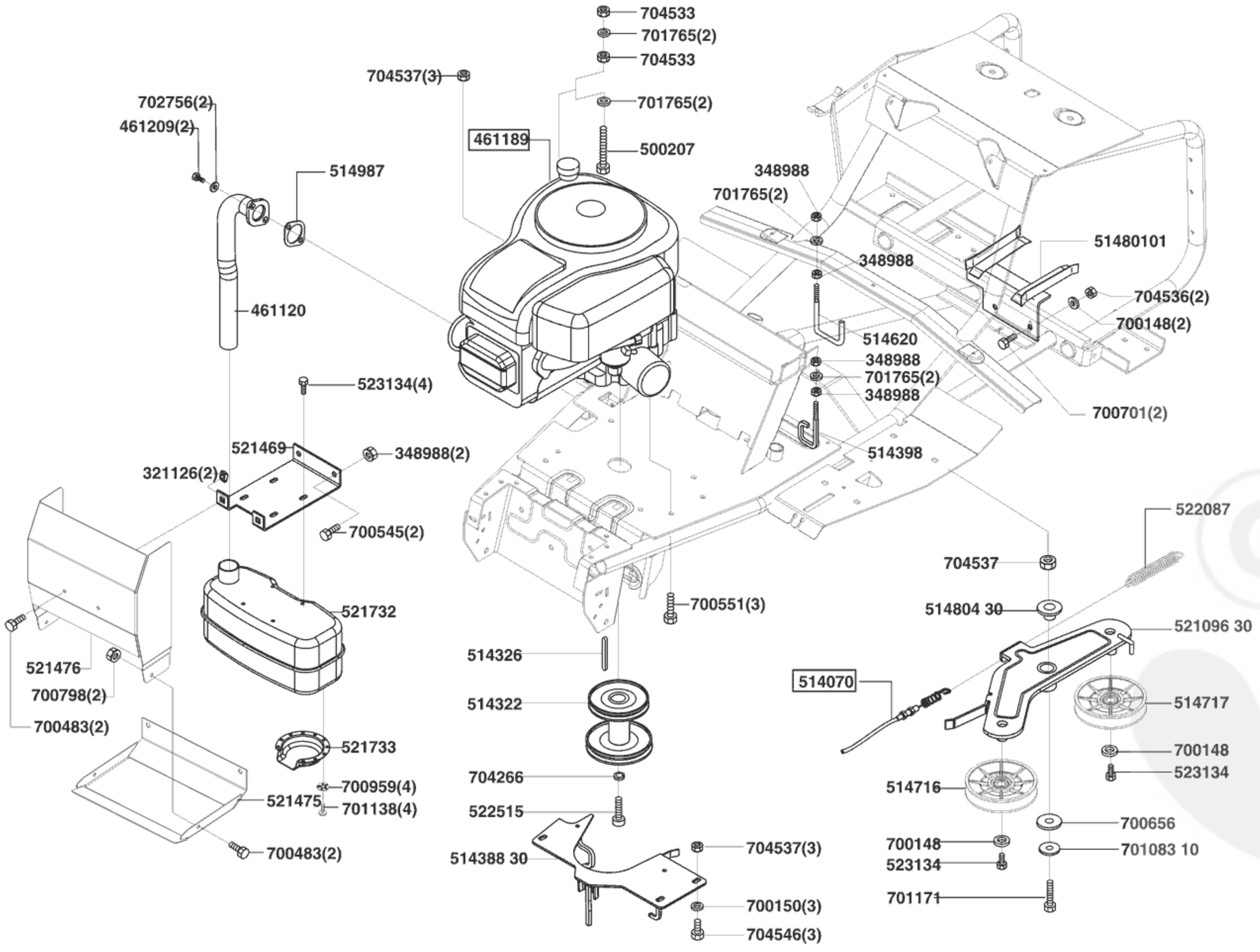
704533
701765(2)
704533
704537(3)
702756(2)
461209(2)
701765(2)
461189
500207
514987
348988
701765(2)
51480101
348988
704536(2)
700148(2)
461120
514620
348988
701765(2)
348988
523134(4)
700701(2)
521469
348988(2)
321126(2)
514398
522087
700545(2)
704537
700551(3)
514804 30
521732
521096 30
514326
514070
521476
514322
514717
700798(2)
700483(2)
521733
700148
523134
704266
700959(4)
514716
521475
701138(4)
522515
700656
700148
701083 10
700483(2)
514388 30
704537(3)
523134
701171
700150(3)
704546(3)

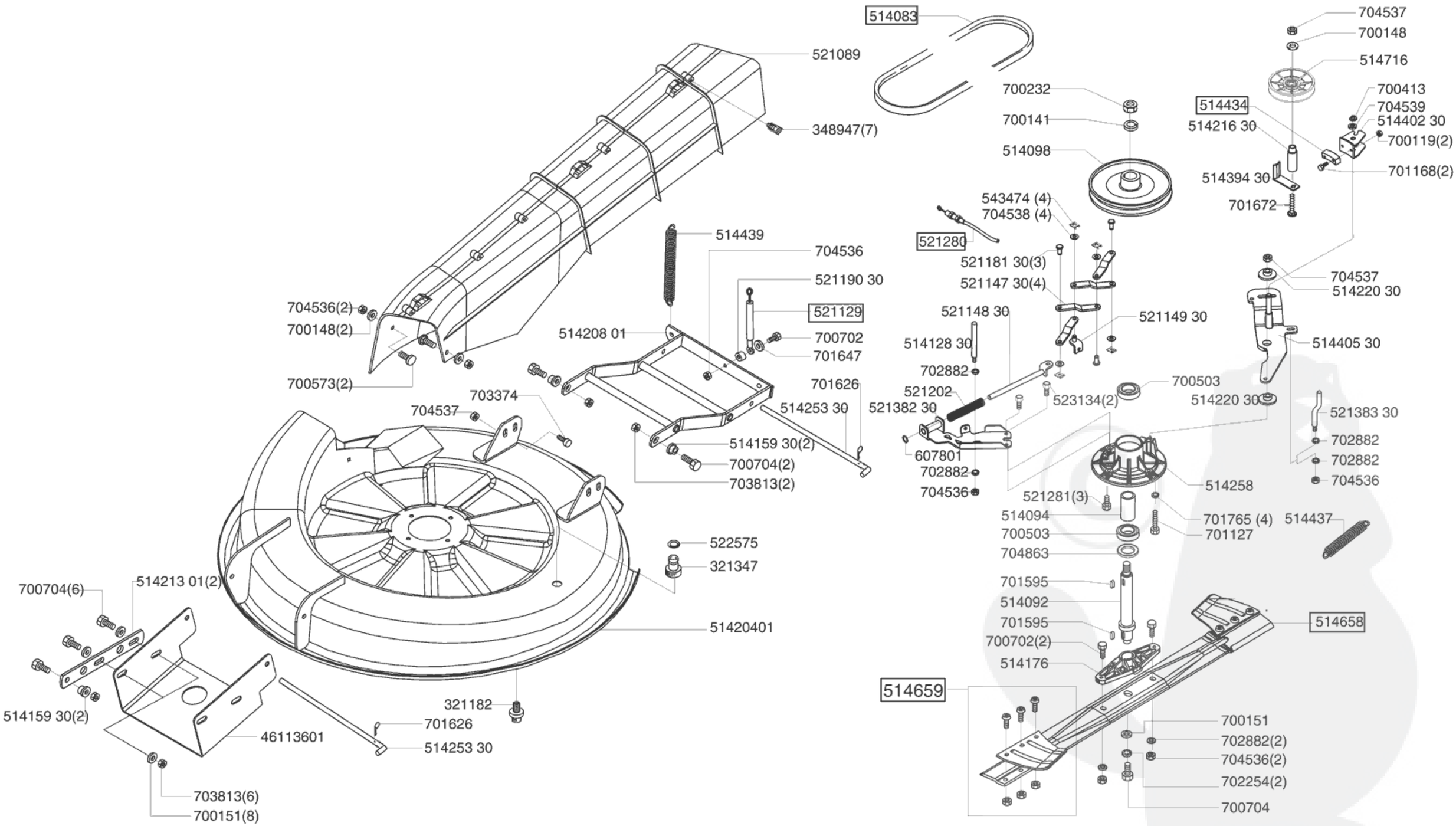
514083
521089
348947(7)
704537
700148
514716
700232
700141
514098
514434
514216 30
700413
704539
514402 30
700119(2)
701168(2)
514394 30
701672
543474 (4)
704538 (4)
521280
514439
704536
521190 30
521181 30(3)
521147 30(4)
704537
514220 30
704536(2)
700148(2)
521129
521148 30
521149 30
514208 01
700702
701647
514128 30
514405 30
702882
700503
701626
521202
523134(2)
514220 30
700573(2)
703374
521382 30
521383 30
704537
514253 30
514159 30(2)
607801
702882
702882
700704(2)
702882
704536
703813(2)
704536
514258
521281(3)
514094
701765 (4)
514437
700503
701127
522575
704863
321347
700704(6)
514213 01(2)
701595
514092
514658
51420401
701595
700702(2)
514176
514659
514159 30(2)
321182
701626
46113601
514253 30
700151
702882(2)
704536(2)
702254(2)
703813(6)
700704
700151(8)

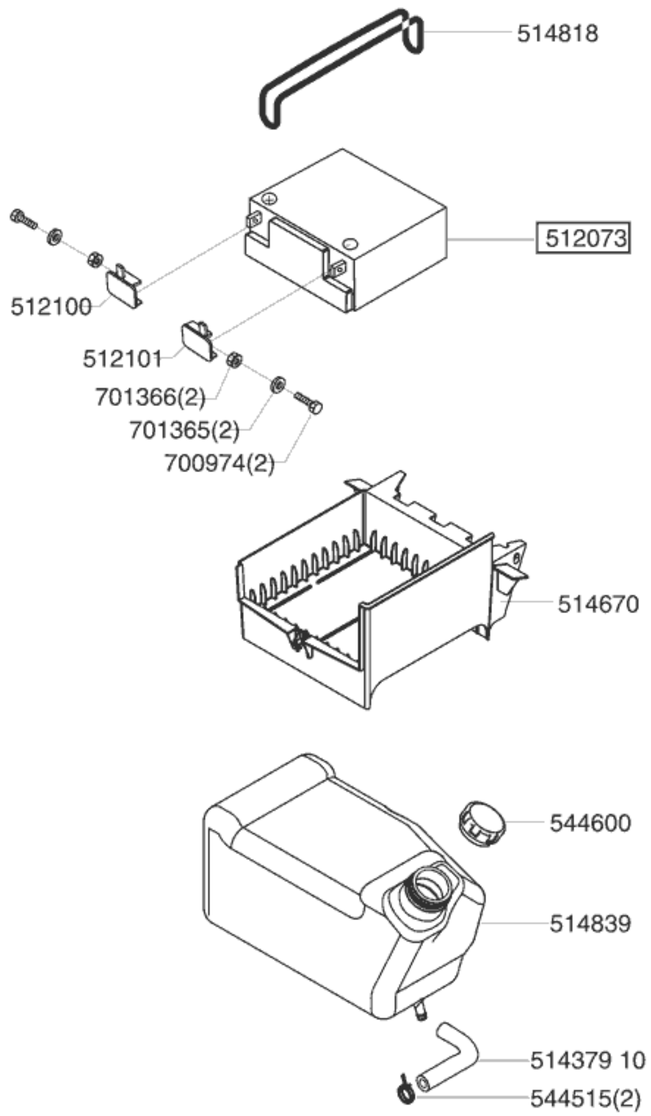
514818
512073
512100
512101
701366(2)
701365(2)
700974(2)
514670
544600
514839
514379 10
544515(2)

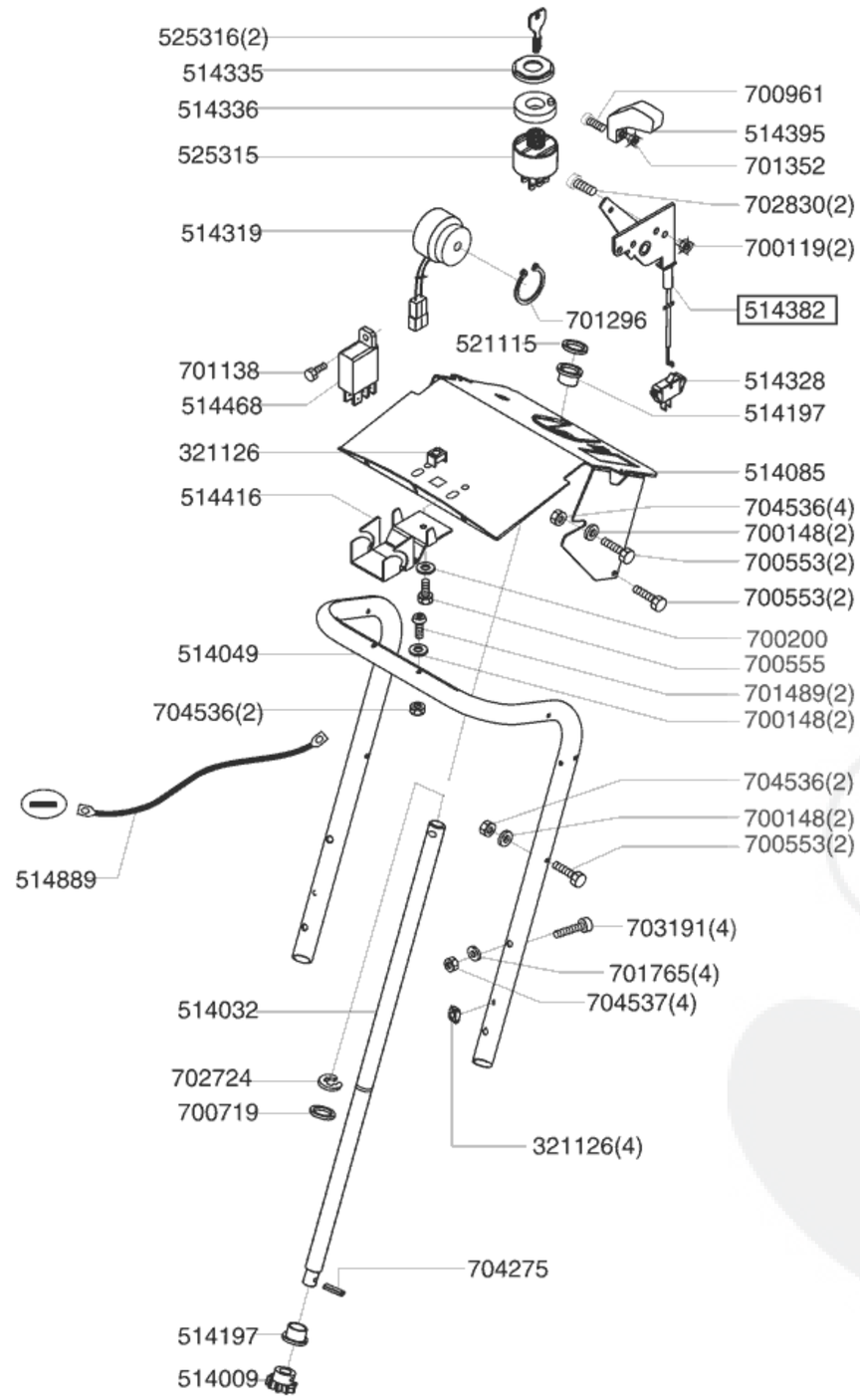
525316(2)
514335
514336
525315
514319
700961
514395
701352
702830(2)
700119(2)
514382
701296
521115
701138
514468
514328
514197
321126
514085
514416
704536(4)
700148(2)
700553(2)
700553(2)
700200
700555
701489(2)
700148(2)
514049
704536(2)
704536(2)
700148(2)
700553(2)
514889
703191(4)
701765(4)
704537(4)
514032
702724
700719
321126(4)
704275
514197
514009

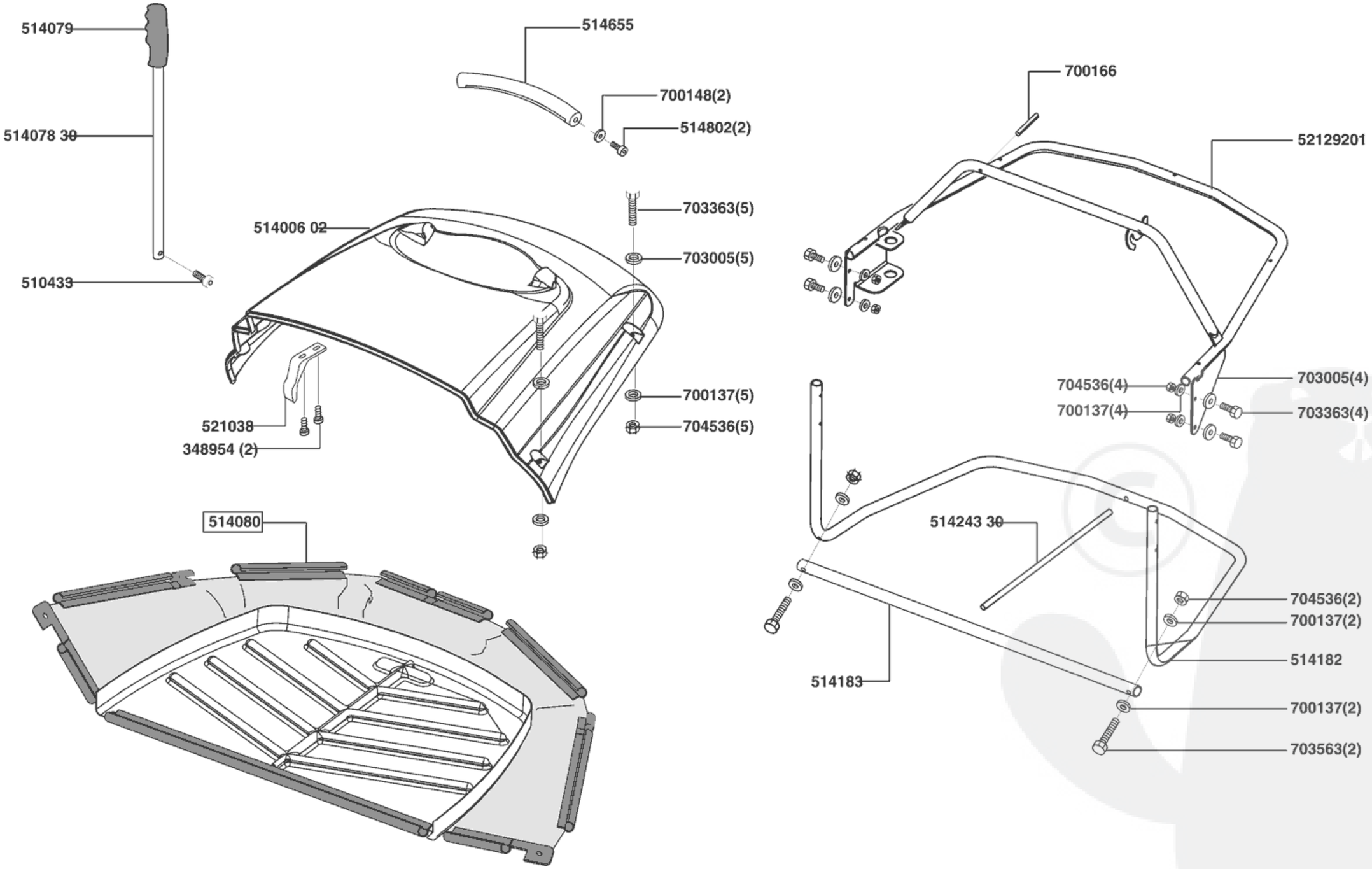
514079
514078 30
510433
514655
700148(2)
514802(2)
514006 02
703363(5)
703005(5)
700137(5)
704536(5)
521038
348954 (2)
514080
700166
52129201
704536(4)
700137(4)
703005(4)
703363(4)
514243 30
704536(2)
700137(2)
514182
514183
700137(2)
703563(2)

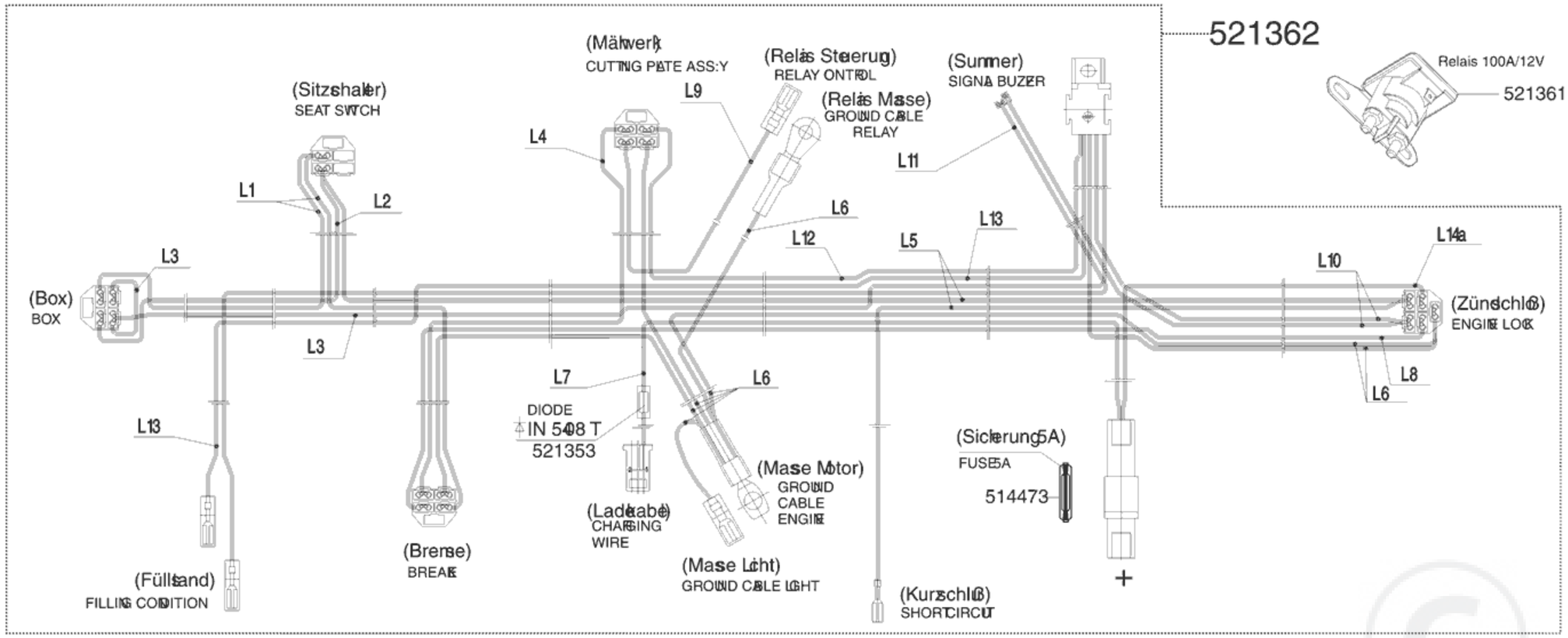

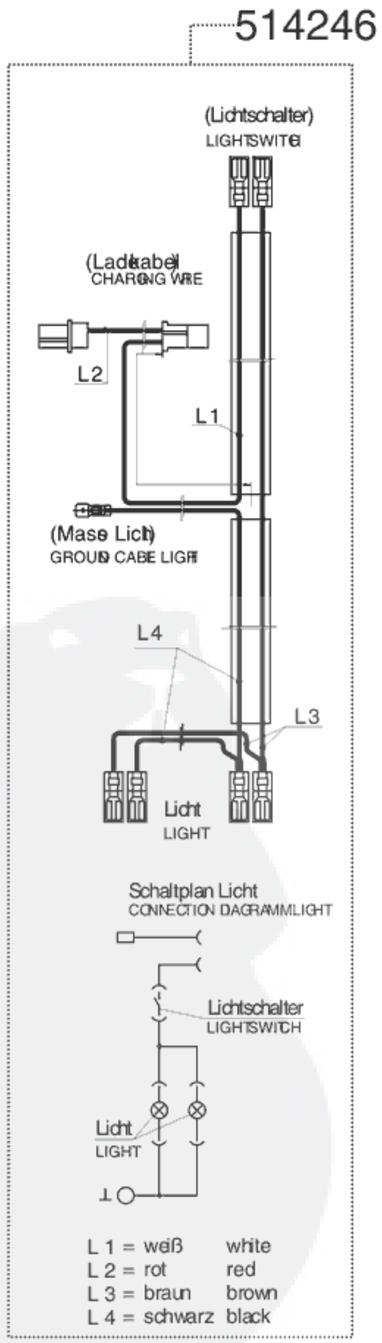
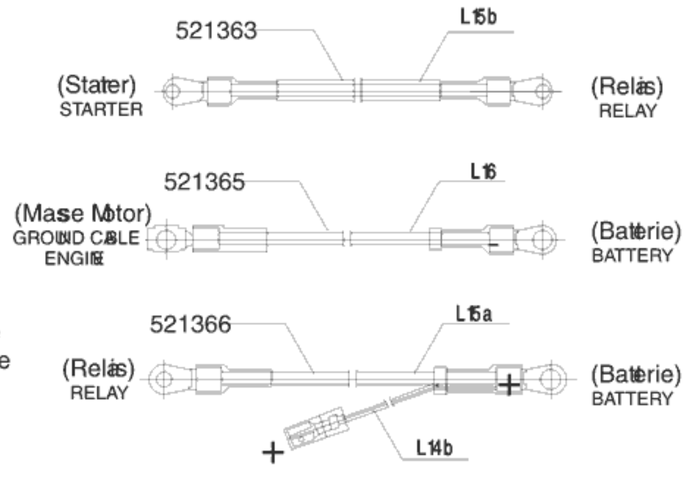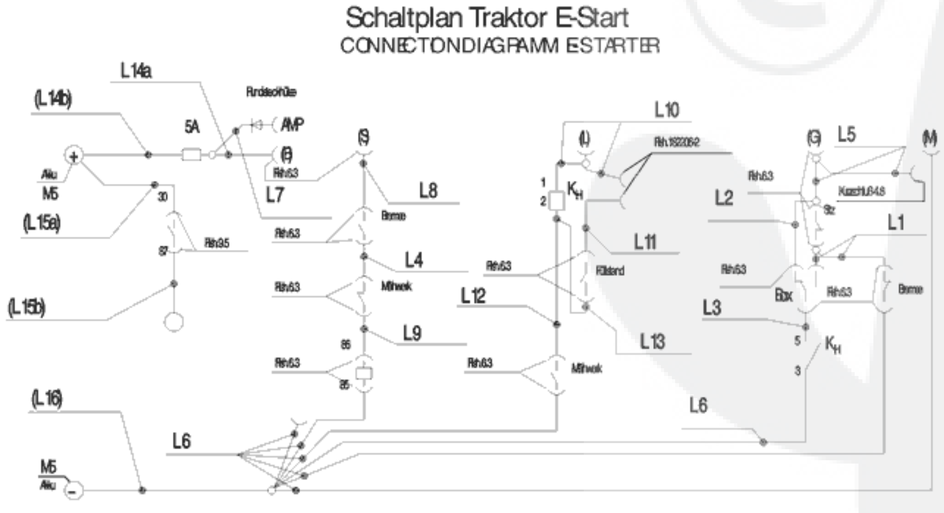
L 1	= rosa	pink
L 2	= grau	grey
L 3	= weiß	white
L 4	= braun	brown
L 5	= grün	green
L 6	= schwarz	black
L 7	= rot	red
L 8	= violet	violet
L 9	= orange	orange
L 10	= gelb	yellow
L 11	= blau	blue
L 12	= rot/weiß	red/white
L 13	= weiß/blau	white/blue
L 14 a	= rot	red
(L 14 b)	= rot	red
(L 15 a	= rot	red
(L 15 b)	= rot	red
(L 16)	= blau	blue