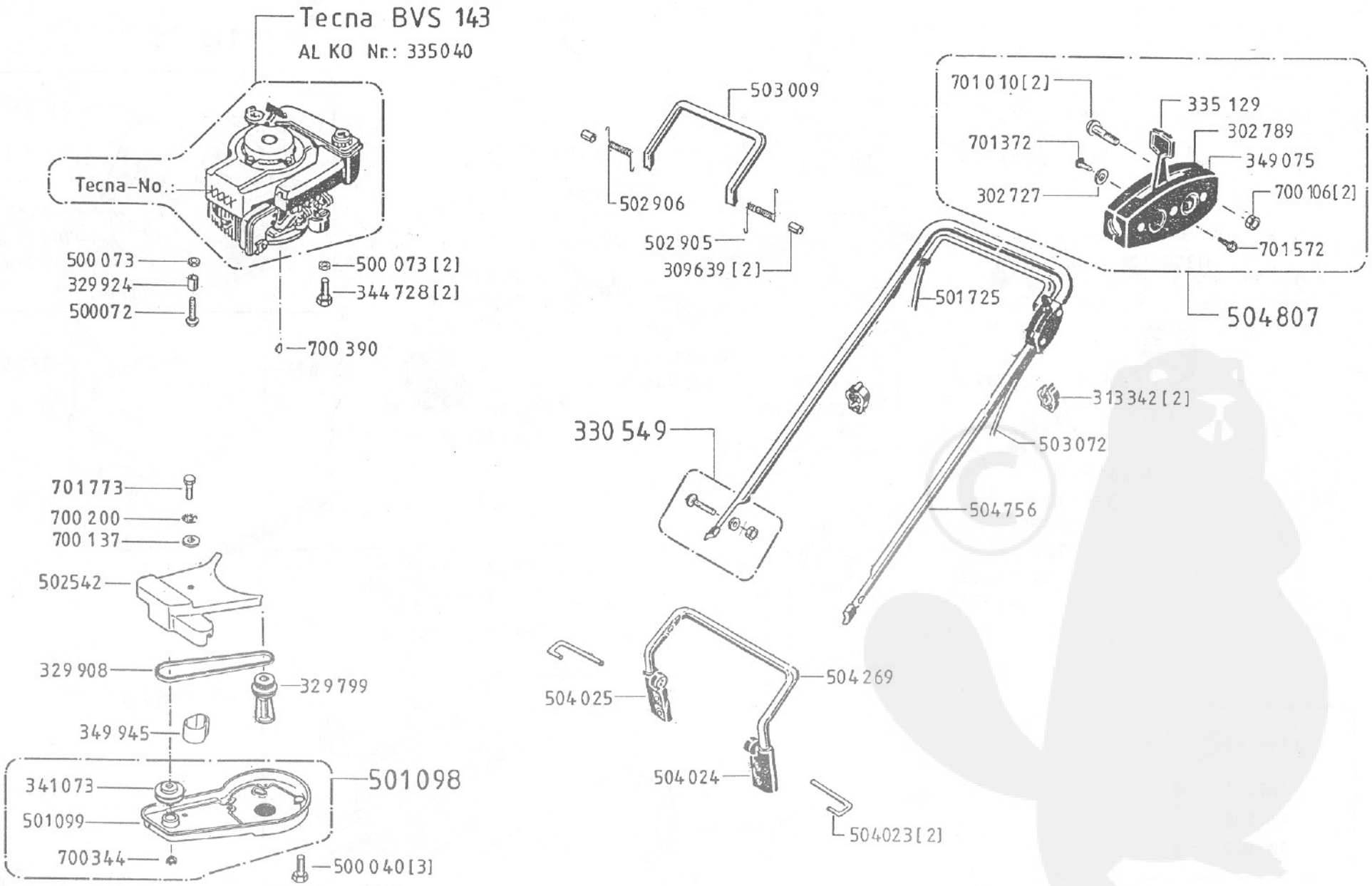50 PRO
104527