# NOTICE TECHNIQUE

**TONDEUSE A GAZON**
**MARQUE :** GRANJA
**MODELE :** GT 53 UTF

**REF.ARTICLE :** 00025023
**MARQUE MOTEUR :** BRIGGS & STRATTON
**MODELE MOTEUR :** EUROPA
**DEMARRAGE :** A CORDE
**LARGEUR DE COUPE :** 53 CM
**MATIERE DU CARTER :** ALUMINIUM
**SYSTEME DE TRACTION :** TRACTEE " THP SYSTEM "
**CONTENANCE DU BAC A HERBE :**

**ANNEE DE FABRICATION:**1995

**AVERTISSEMENT** : SEULS LES REPERES INSCRITS SUR LE TABLEAU CORRESPONDENT A VOTRE MACHINE

( à conserver pour consultations ultérieures )

**Ed:03/95 964250**

GT 53 UTF | 00025023

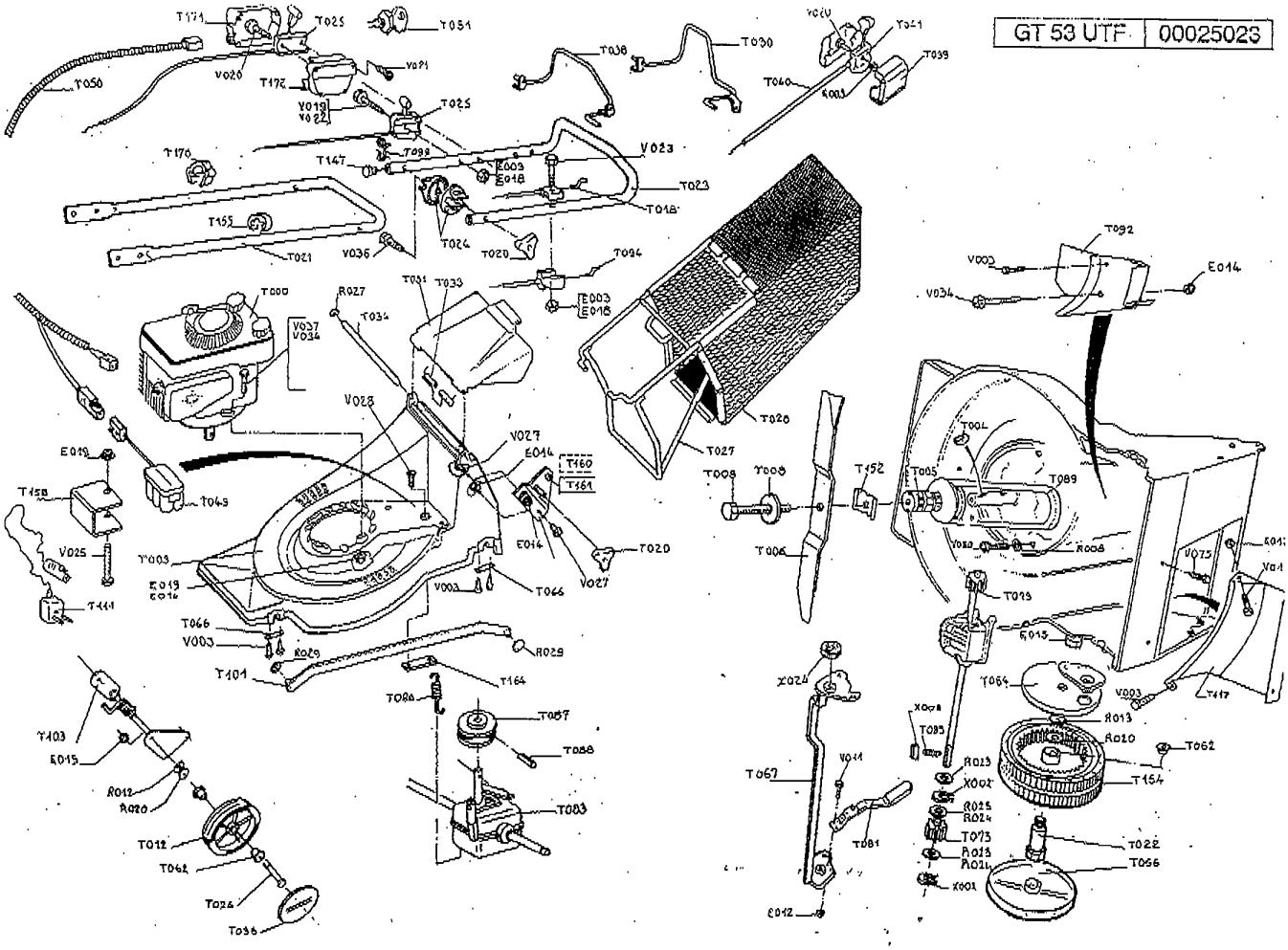

| REPERES | CODE ARTICLE | DESIGNATION REPERES |
|---|---|---|
| E003 | 90105515 | ECROU HM 6 ZN 8.8 |
| E012 | 90892078 | ECROU FREIN M5 ZN |
| E014 | 90100044 | ECROU FREIN M8 ZN |
| E015 | 90315001 | ECROU FREIN M10 ZN |
| E019 | 90805504 | ECROU TOWLOCK M8 ZN |
| R008 | 90107007 | RONDELLE D.8 ZN LARGE |
| R013 | 90100068 | RONDELLE D.12 ZN LARGE |
| R020 | 90892018 | RONDELLE ONDUFLEX D.12 |
| R023 | 97047308 | RONDELLE D.12,2X17,85X0,8 |
| R024 | 90803055 | RONDELLE D.12X20X1 ACIER |
| R027 | 90892058 | RONDELLE STARLOCK D.6+ENJOLIVEUR |
| R029 | 90807507 | RONDELLE STARLOCK D.8+ENJOLIVEUR |
| T000 | 00100294 | MOTEUR |
| T003 | 90892225 | CARTER TONDEUSE |
| T004 | 90892046 | CLAVETTE |
| T005 | 90892045 | SUPPORT DE LAME |
| T006 | 90892047 | LAME |
| T008 | 90892085 | RONDELLE DE LAME |
| T009 | 90892131 | VIS DE LAME |
| T012 | 90892404 | ROUE TONDEUSE |
| T018 | 90892456 | CABLE FREIN MOTEUR |
| T020 | 90892066 | MOLETTE PLASTIQUE |
| T021 | 90892241/N | GUIDON INFERIEUR |
| T022 | 90892467 | AXE ROUE ARRIERE |
| T023 | 90892385 | GUIDON SUPERIEUR |
| T024 | 100822/7 | 1/2 BOULE DE REGLAGE D.22 |
| T025 | 92100126 | COMMANDE ACCELERATEUR+CABLE |
| T026 | 90892469 | AXE DE ROUE |
| T027 | 90892096 | ARMATURE BAC A HERBE |
| T028 | 90892111 | BAC A HERBE |
| T030 | 90892387 | LEVIER EMBRAYAGE |
| T031 | 90892097 | DEFLECTEUR |
| T033 | 90892014 | RESSORT DEFLECTEUR |
| T034 | 90892015 | AXE DEFLECTEUR |
| T036 | 90892360 | CACHE MOYEU |
| T038 | 90892388 | LEVIER FREIN |
| T039 | M5938 | CACHE MOYEU |
| T062 | 97046008 | ROULEMENT D.12 |
| T064 | M5565 | PROTECTEUR ROUE |
| T066 | 90892059 | BRIDE ESSIEU |
| T067 | 90892461/N | ESSIEU ARRIERE |
| T073 | M5559 | PIGNON ENTRAINEMENT D&G |
| T081 | 90892036 | LEVIER HAUTEUR DE COUPE |
| T083 | 90892468 | BOITIER TRANSMISSION |
| T085 | 90803036 | RESSORT ARBRE BOITIER |
| T086 | 90803099 | RESSORT TENSION COURROIE |
| T087 | 90803900 | POULIE BOITIER |
| T088 | 90240050 | GOUPILLE MECANINDUS |
| T089 | 90892031 | COURROIE |

| REPERES | CODE ARTICLE | DESIGNATION REPERES |
|---|---|---|
| T092 | 90896068 | PROTECTEUR COURROIE |
| T094 | 90892349 | CABLE EMBRAYAGE |
| T099 | 100840/8 | ARRET LANCEUR |
| T101 | 90892070/N | BIELLE LIAISON |
| T103 | 90892052/N | ESSIEU AVANT |
| T117 | 90896067 | PROTECTEUR ESSIEU |
| T147 | 90800013 | OBTURATEUR D.22 |
| T152 | 90892122 | RONDELLE ACCOUPLEMENT |
| T154 | M5562 | ROUE ARRIERE TONDEUSE |
| T155 | 90100692 | SERRE CABLE |
| T160 | 90892003/N | SUPPORT GUIDON DROIT TD |
| T161 | 90892004/N | SUPPORT GUIDON GAUCHE TD |
| T164 | 90892478/N | TENDEUR |
| V003 | 90892074 | VIS AUTOTARAUD. M6X12 |
| V011 | 90892077 | VIS HM 5X12 ZN |
| V022 | 90105072 | VIS HM 6X45 ZN |
| V023 | 90105086 | VIS HM 6X60 ZN |
| V027 | 90105004 | VIS HM 8X20 ZN |
| V028 | 90105005 | VIS HM 8X25 ZN |
| V034 | 90800019 | VIS HM 8X50 ZN |
| V036 | 90105075 | VIS HM 8X70 ZN |
| V037 | 90892017 | VIS HM 8X80 ZN |
| V075 | 91350141 | VIS TOLE 4,8X19 TH |
| X002 | 90892026 | CIRCLIPS D.12 EXT |
| X008 | 90803035 | CLAVETTE ROUE FORME B 3X5X14 |
| X024 | 97047309 | ROULEMENT 6001 2RS |

GT 53 UTF | 00025023