TAVOLA RICAMBI
TABLEAU PIECES DETACHEES
SPARE PARTS TABLE
ERSATZTEILTAFEL
TABLA DE REPUESTOS
TÁBUA PEÇAS DE TROCA

Sede di Reggio Emi
ICIM
ISO 9001 Cert. n. 044

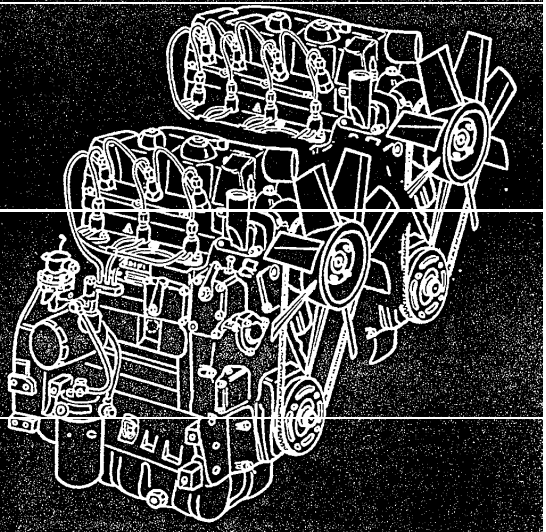

LDW 1503
LDW 2004
CHD

LOMBARDINI MOTORI — RICAMBI ORIGINALI
LOMBARDINI MOTORI — PIECES D'ORIGINE
LOMBARDINI MOTORI — GENUINE SPARE PARTS
LOMBARDINI MOTORI — ORIGINAL ERSATZTEILE
LOMBARDINI MOTORI — REPUESTOS ORIGINALES
LOMBARDINI MOTORI — PEÇAS DE TROCA ORIGINA

A

LDW
CHD

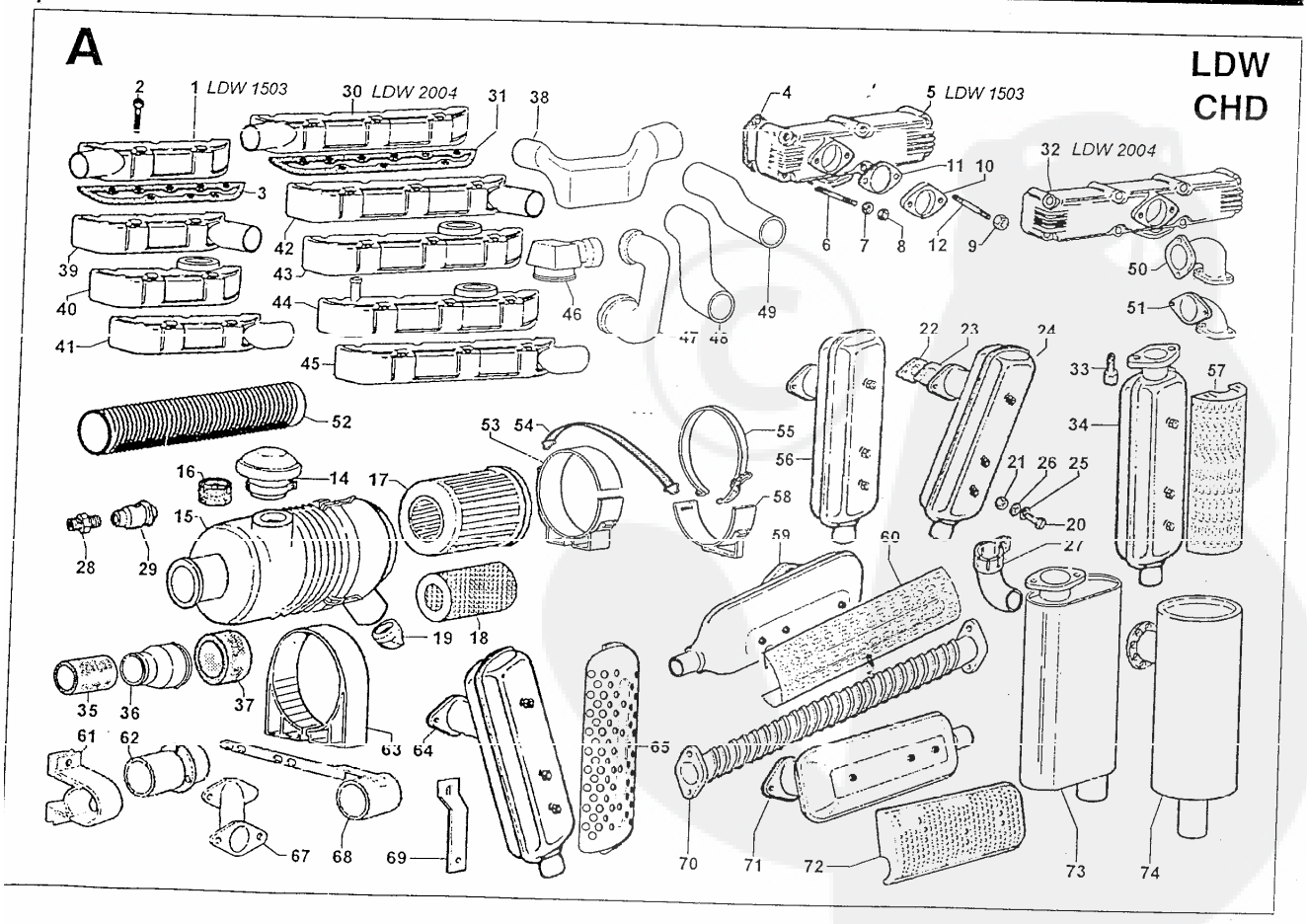

B

LDW
CHD

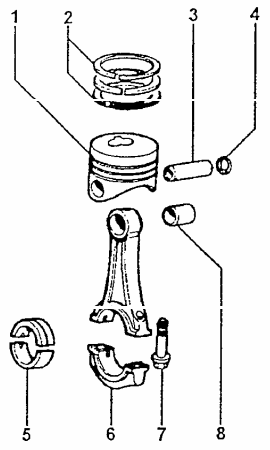

C

LDW
CHD

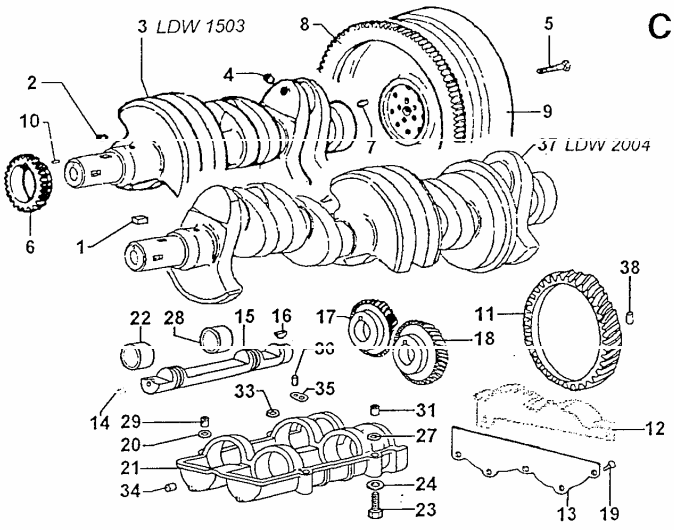

D

LDW
CHD

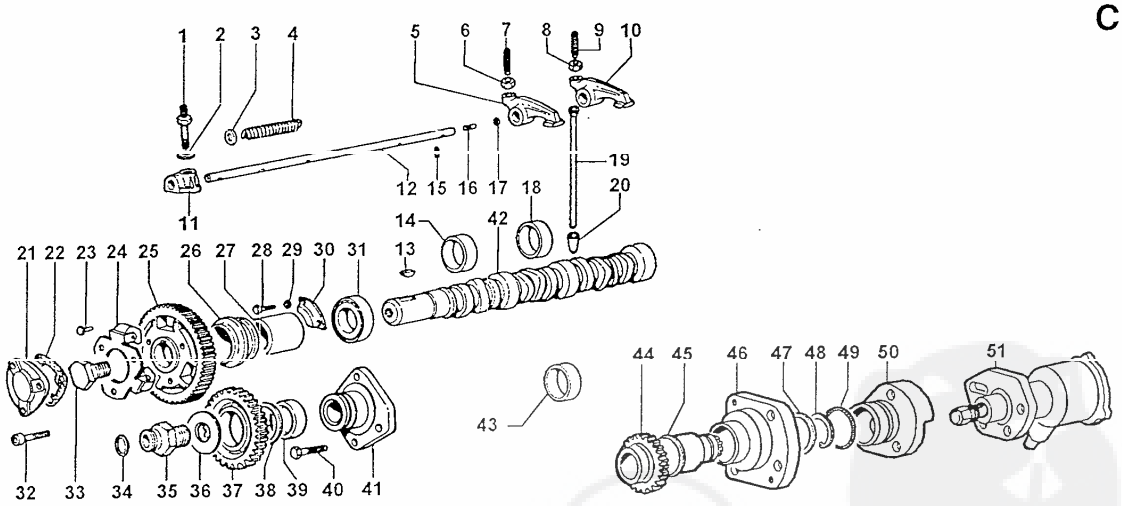

E

LDW
CHD

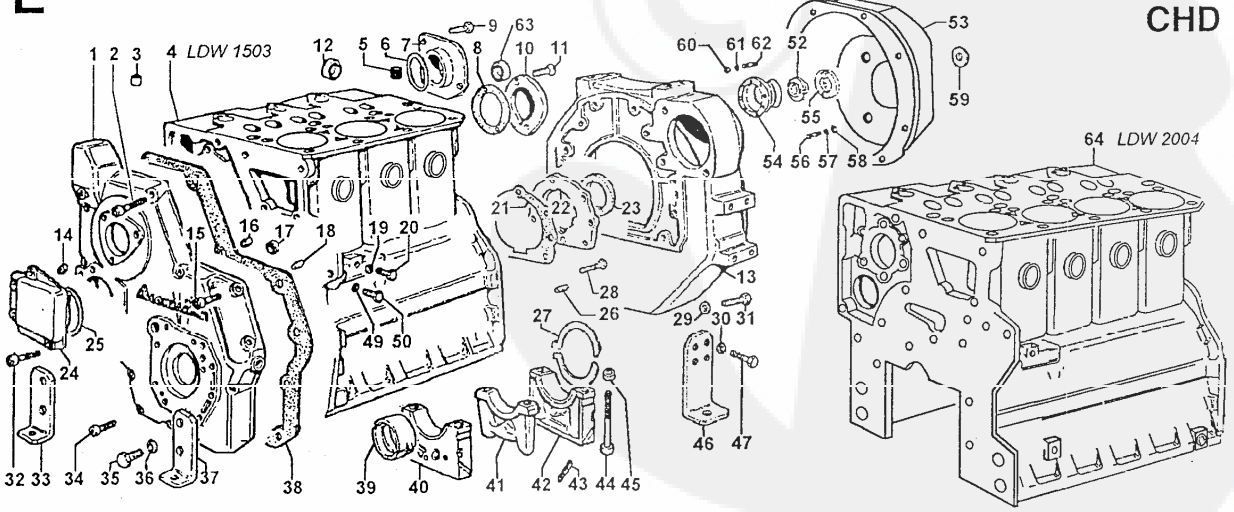

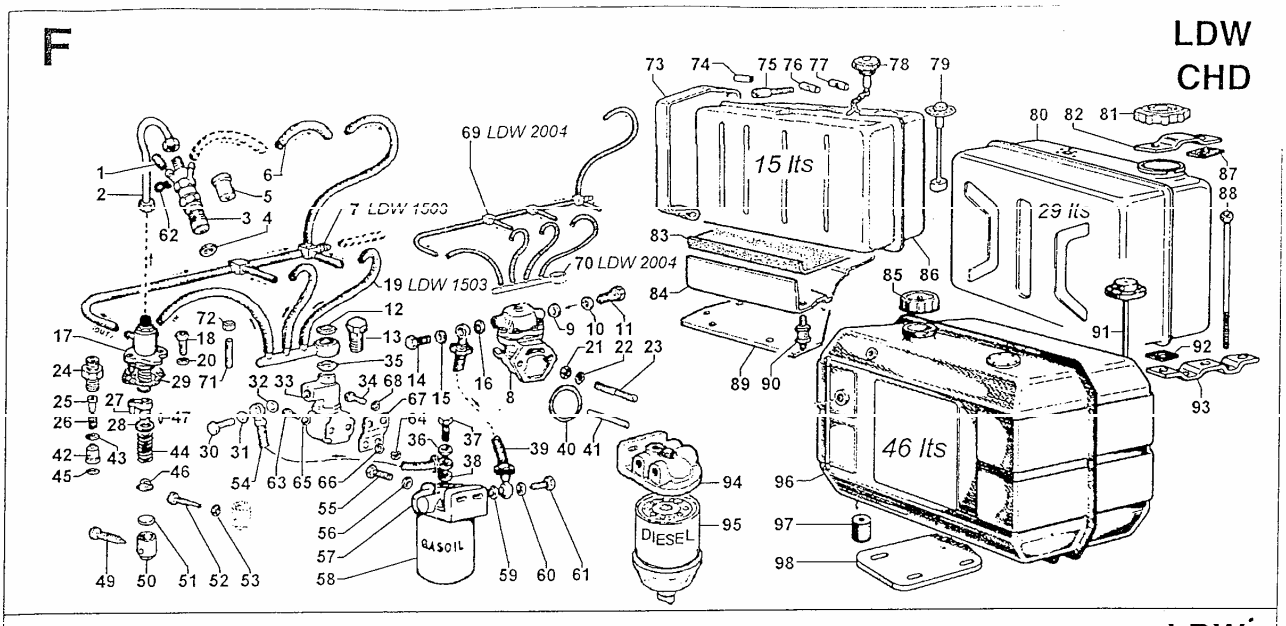
F
LDW
CHD
15 lts
29 lts
46 lts
69 LDW 2004
7 LDW 1503
70 LDW 2004
19 LDW 1503
GASOIL
DIESEL

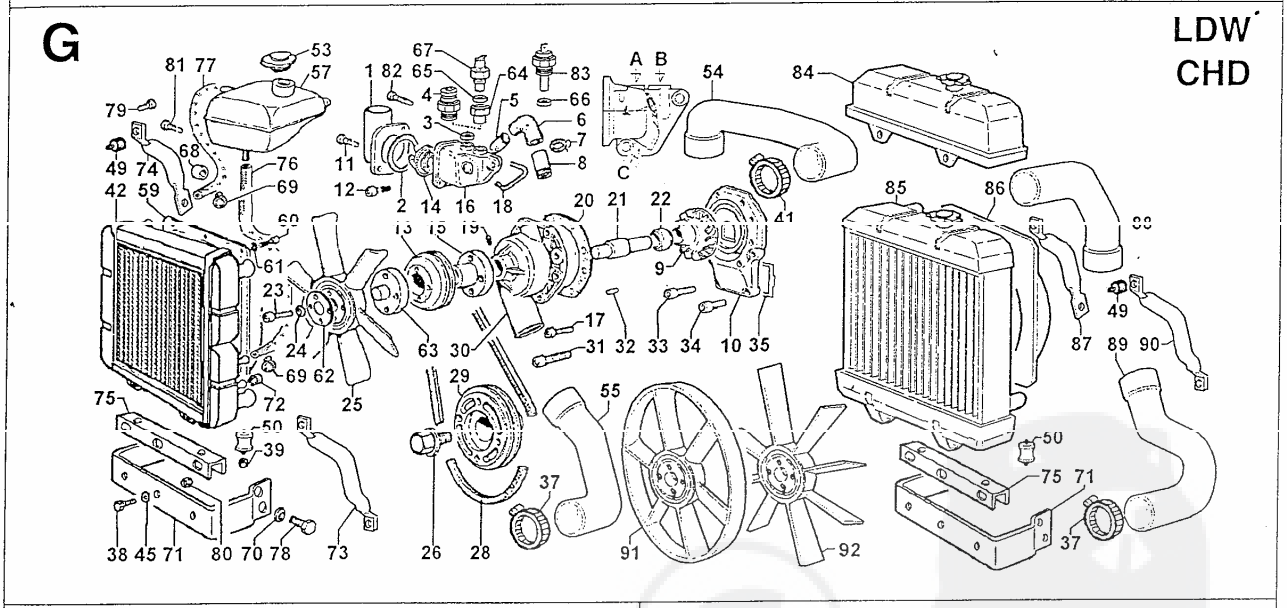
G
LDW
CHD

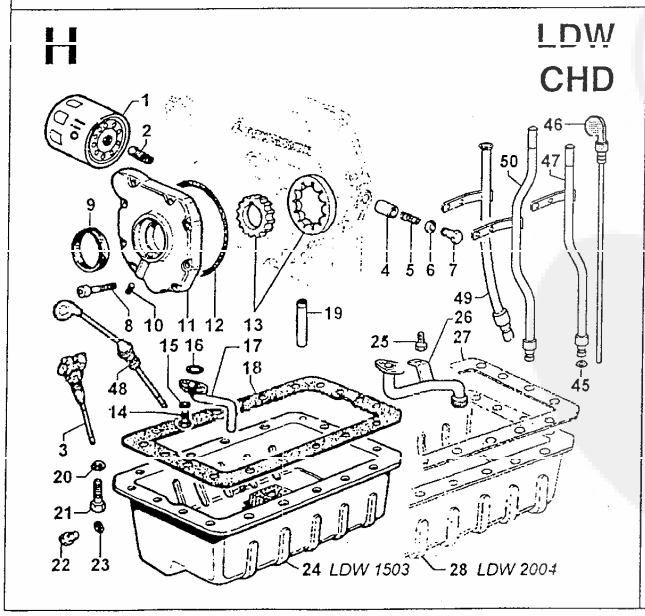
H
LDW
CHD
24 LDW 1503
28 LDW 2004

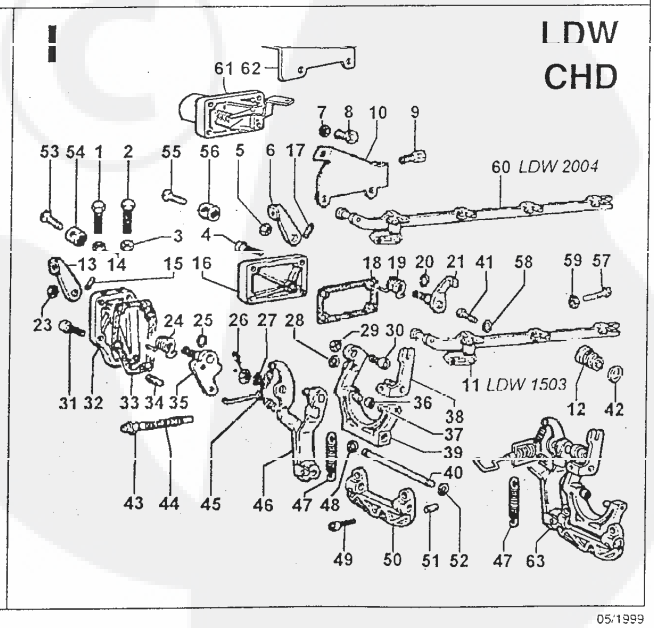
I
LDW
CHD
60 LDW 2004
11 LDW 1503

05/1999

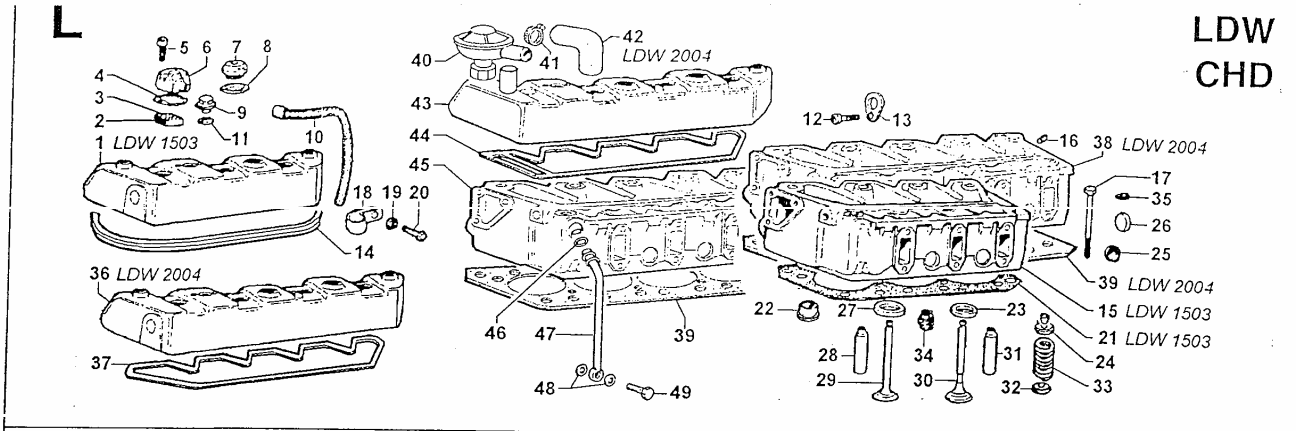

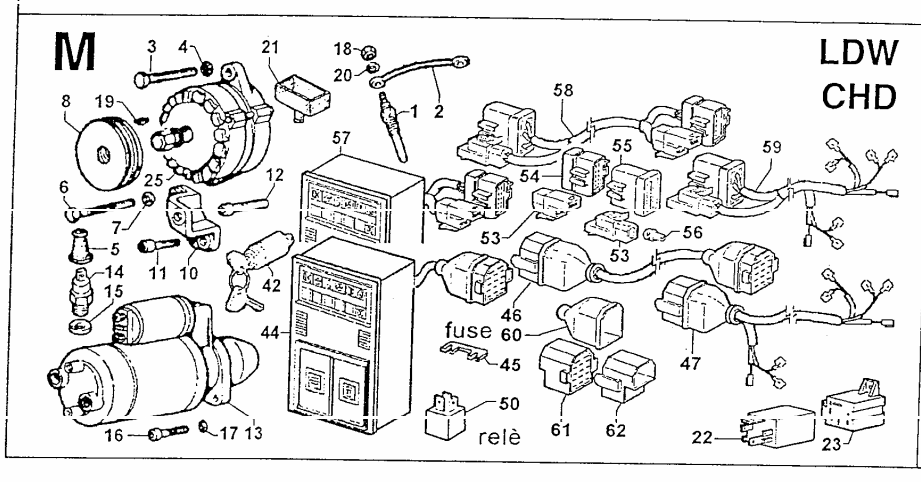

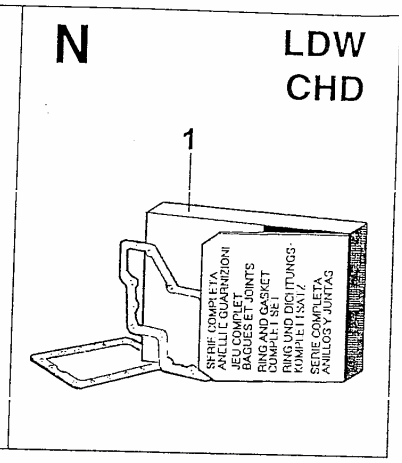

SERVICE

Per assistenza e ricambi rivolgersi a stazioni di servizio autorizzate Lombardini. N. tel. su libretto service e su pagine gialle.

Pour toute exigence de service après vente et pièces détachées s'adresser aux Stations de service du réseau Lombardini. N. de téléphone indiqué sur le brochure relative au service après vente et annuaire catégorique.

For spare parts and after sale assistance contact authorized Lombardini service centers. Tel. No. appears on service booklet and telephone directory.

Für Service und Ersatzteile bitten wir, sich an autorisierte Werkstätte zu wenden. Telef. Nummer laut unserem Service - Buchlein und Fernsprechbuch.

Para asistencia y repuestos dirigirse a las estaciones de servicio autorizadas Lombardini. N. Tel. su libreto service y su hojas amarillas.

Para asistência e recâmbios dirigir se às estações de servicio autorizadas Lombardini. Número telefone é sobre a caderneta de servicio e sobre as páginas amarelas.

ORDINI RICAMBI COMMANDES PIECES PARTS ORDERS E-TEIL BESTELLUNGEN PEDIDOS DE REPUESTOS PEDIDOS RECÂMBIOS	TIPO E MATRICOLA MOTORE TYPE ET MATRICULE DU MOTEUR ENGINE TYPE - SERIAL NUMBER MOTORTYP - NUMMER TIPO Y NUMERO DEL MOTOR TIPO E NUMERO DO MOTOR	MATRICOLA DEL RICAMBIO REFERENCE DE LA PIECE SPARE PART NUMBER BESTELLNUMMER DES TEILES REFERENCIA DEL REPUESTO REFERÊNCIA DO RECÂMBIO	

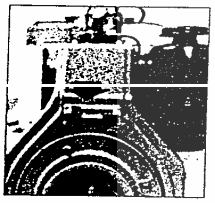

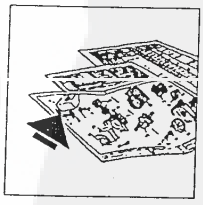

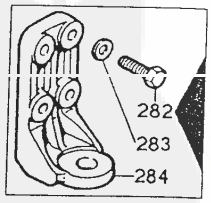

Disegni non impegnativi - Per applicazioni speciali consultare i Centri Assistenza e Ricambi.
Les illustrations peuvent être modifiées - Pour les adaptations consulter les Agents Service.
Drawings are subject to modifications - Pls contact Service Centers for special applications.
Bildänderungen vorbehalten - Für Sonderanfertigungen sich an Service Werkstätten wenden.
Ilustraciones pueden ser modificadas - Para aplicaciones especiales contactar a las Centros Repuestos.
Desenhos podem sêr alterados - Para aplicações especiais consultar os Centros de Assistência e Péças.

LOMBARDINI®

FABBRICA ITALIANA MOTORI S.p.A.
42100 REGGIO EMILIA, ITALIA - CAS. POST. 1074
Tel. (0522) 3891 - Telegr.: LOMBARMOTOR - Telex: 530003 MOTLOM I - http://WWW.LOMBARDINIFIM.IT - E.mail: atl@lombardinifim.it

LOMBARDINI USA INC. — 2150 Boggs Road, Bldg. 300, Suite 300 - Duluth, GA 30096, USA
LOMBARDINI FRANCE S.A. — Zone Ind. Nord, Rue du Nizerand, Arnas - 69400 Villefranche S/Saône, France
LOMBARDINI MOTOREN GmbH — Bernerstr. 54 - 60437 Frankfurt/Main 50 - Deutschland
LOMBARDINI (U.K.) LTD — Unit 7, Ferry Mills, Osney Mead - Oxford OX2 0ES, U.K.
LOMBARDINI ESPAÑA S.A. — c/Paris n°1-9 Poligono Industrial Cova Solera - 08191 RUBI-BARCELONA, España

ENTE COMPILATORE TECO/ATL	COD. LIBRO	MODELLO N°	DATA EMISSIONE	DATA	VISTO
	1.5302.487	50739	10/96	REVISIONE 02 15/05/1999	

LOMBARDINI

LDW "CHD"
1503 - 2004

vedi TAVOLA RIC./see SPARE P.TABLE/voir TABLEAU P.DETACH. 1.5302.487
****
Maggio/Mai/May 1999
****

MOTORI/ENGINES/MOTEURS Gr.30-31

Colonna/Column/Colonne 1 = LDW 1503 CHD Versione/Standard version
" " " 2 = LDW 2004 CHD " " "

Vedi/See/Voir

Libretto Uso e Man./Use-Maint.booklet/Livret Emploi-Entret. 1.5302.300
Libretto Service/Service directory/Reseau S.A.V. 1.7968.002

- -

A - valido dal motore ..... vedi Circolare Tecnica
from engine S.No ..... see Service Letter
à partir du moteur .... voir Circulaire Technique
B - valido fino al motore ..... vedi Circolare Tecnica
up to engine s.No. ..... see Service Letter
jusqu'au moteur ..... voir Circulaire Technique
I - intercambiabile ..... vedi Circolare Tecnica
interchangeable ..... see Service Letter
interchangeable ..... voir Circulaire Technique
E - ad esaurimento/exhausting part/piece en epuisement.
npd non più disponibile/no longer available/non plus dispnible
CT vedi circolare tecnica/see service letter/voir circulaire technique

- -

Descrizioni non impegnative/Subject to modifications/Modifications réservées
TECO/ATL/Assistenza Tecnica Lombardini/Maggio 1999

- -

Riquadro Drawing Dessin	A	ASPIRAZIONE/SCARICO INTAKE/EXHAUST ADMISSION/ECHAPPEMENT	Riquadro Drawing Dessin	G	RAFFREDDAMENTO COOLING SYSTEM CIRCUIT DE REFROIDISSEMENT
Riquadro Drawing Dessin	B	BIELLA/PISTONE/CILINDRO CONN.ROD/PISTON/CYLINDER BIELLE/PISTON/CYLINDRE	Riquadro Drawing Dessin	H	CIRCUITO DI LUBRIFICAZIONE LUBRICATING SYSTEM CIRCUIT DE LUBIFICATION
Riquadro Drawing Dessin	C	ALBERO A GOMITO/VOLANO CRANKSHAFT/FLYWHEEL VILEBREQUIN/VOLANT	Riquadro Drawing Dessin	I	COMANDI CONTROLS COMMANDES
Riquadro Drawing Dessin	D	DISTRIBUZIONE/REG.GIRI TIMING/SPEED GOVERNOR DISTRIBUTION/REG.VITESSE	Riquadro Drawing Dessin	L	TESTA/CAPPELLO BIL./VALVOLE CYL.HEAD/ROCKER BOX/VALVES CULASSE/COUV.CULB./SOUPAPES
Riquadro Drawing Dessin	E	BASAMENTO/PORTINA/PIEDI CRANKCASE/COVER/MOUNTS CARTER/COTE DIST./PIEDS	Riquadro Drawing Dessin	M	AVVIAMENTO STARTING DEMARREUR
Riquadro Drawing Dessin	F	CIRCUITO COMBUSTIBILE FUEL SYSTEM CIRCUIT CARBURANT	Riquadro Drawing Dessin	N	SERIE GUARNIZIONI/ANELLI GASKET/O RING SET JEU DE JOINTS/BAGUES

- -

Tipo motore Engine type Type moteur	Blocco motore Short block Bloc moteur
LDW 1503	1560.239 104
LDW 2004	1560.240 114

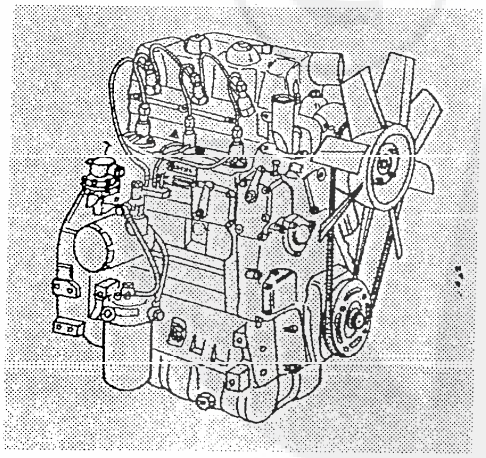

LDW 1503 - 2004 CHD
vedi Tavola Ric./see Parts Table 1.5302.487

Pos.	Matricola/Part No.			Note/Remarks	LDW 1503	LDW 2004
A 1		2486.093	104	collettore aspirazione/inlet manifold	1	
A 2		9730.035	9	vite/screw M 8 X 1,25 X 65	5	7
A 3		4420.044	104	guarnizione/gasket	1	
A 4	ex	4420.052	- - - - - -	sostituito da/superseded by - - - - >	v	v
	->	4420.071	104 I	guarnizione/gasket	3	4
A 5		2486.236	104	collettore scarico/exhaust manifold	1	
,,		2486.298	104	collettore sc. due uscite/exh.manif.	1	
A 6		6780.028	9	prigioniero/stud M 8 X 55 (67)	6	8
A 8		3240.163	9	dado/nut	6	8
A 9		3240.163	9	dado/nut	2	2
A 10		3815.013	2760	flangia/flange	1	1
A 11		4501.118	177	guarnizione/gasket	1	1
A 12		6780.171	9	prigioniero/stud M 8 X 22	2	2
A 14		2136.053	104	cappellotto/filter cap (5'' aircl.)	1	1
,,		2136.054	104	cappellotto/filter cap (7'' aircl.)		1
A 15	ex	3700.276	- -(npd) ->	da/from s.No. 4104656 -> CT 300045 ->	v	
	->	3700.300	104 I	filtro aria/dry air cleaner 5''	1	1
,,		3700.299	104	filtro aria 5'' con cartuccia sicur. 5'' dry air cleaner with safety cart.	1	
,,		3700.301	104	filtro aria/dry air cleaner 7''		1
,,		3700.385	104	filtro aria 7'' con cartuccia sicur. 7'' dry air cleaner with safety cart.		1
A 16		9346.019	104	tubo/rubber tube	1	1
A 17	ex	2175.135	107 B ->	da/from s.No. 4104656 -> CT 300045 ->	v	v
	->	2175.124	104 A	cartuccia princ./main cartridge 5''	1	1
,,		2175.126	104	cartuccia princ./main cartridge 7''		1
A 18		2175.125	104	cartuccia sicur./saf. cartridge 5''	1	
,,	ex	2175.174	- - - - - -	sostituito da/superseded by - - - - >		v
		2175.175	104 I	cartuccia sicur./saf. cartridge 7''		1
A 19	ex	6491.033	- - - - - -	sostituito da/superseded by - - - - >		v
	->	6491.031	104 I	pipetta scarico/disch.elbow	1	1
A 20		1770.005	9	bullone/bolt M 8 X 22	1	1
A 21		3240.018	9	dado/nut M 8	1	1
A 22		3815.013	2760	flangia/flange	1	1
A 23		4501.118	177	guarnizione/gasket	1	1
A 24		5460.291	5600	marmitta/exhaust muffler	1	1
A 25		7565.007	9	rondella/washer	1	1
A 26		7625.019	9	rondella/washer	1	1
A 27		9170.046	276	terminale/muffler-end (d.52/46)	1	1
,,		9170.052	5600	terminale/muffler end (d.39,5/42)	1	1
,,		9170.050	3600	terminale/muffler-end (d.43,5/43)	1	
A 28		7320.012	104	raccordo/union	1	1
A 29		8345.049	107	spia d'intasam./cloging indicator	1	1
A 30		2486.237	114	collettore aspirazione/inlet manifold		1
A 31		4420.054	114	guarnizione/gasket		1
A 32		2486.263	114	collettore scarico/exhaust manifold		1
,,		2486.299	114	collettore sc. due uscite/exh.manif.		1
A 33		1770.006	9	bullone/bolt M 8 X 25	2	2
A 34		5460.203	9330	marmitta/exhaust muffler	1	1
A 35		9346.020	104	tubo in gomma/pipe d.60xd.70x140		1
A 36		9346.026	114	tubo in ferro/pipe		1
A 37		9346.027	104	tubo in gomma/pipe d.75xd.85x60		1
A 38		9315.015	104	tubo aria/pipe	1	
A 39		2486.252	104	collettore aspirazione/inlet manifold	1	
A 40		2486.281	104	collettore aspirazione/inlet manifold	1	
A 41		2486.274	104	collettore aspirazione/inlet manifold	1	
A 42		2486.387	114	collettore aspirazione/inlet manifold		1
A 43		2486.282	114	collettore aspirazione/inlet manifold		1
A 44		2486.352	114	collettore aspirazione/inlet manifold		1
A 45		2486.280	114	collettore aspirazione/inlet manifold		1
A 46		9365.015	104	tubo orientabile/orintable pipe	1	1

Motore/Engine LDW CHD 1503 Versione/Version standard .....
" " LDW CHD 2004 " " " .....

LDW 1503 - 2004 CHD
vedi Tavola Ric./see Parts Table 1.5302.487

Pos.	Matricola/Part No.		Note/Remarks	LDW 1503	LDW 2004
A 47	5365.082	104	manicotto/5'' dry air cl.union pipe	1	1
,,	5365.081	114	manicotto/7'' dry air cl.union pipe		1
A 48	5365.104	104	manicotto per filtro aria 7'' e radiatore monocircuito/air cl.pipe		1
,,	5365.105	104	manicotto per filtro aria 7'' e radiatore doppio circuito/air cl.pipe		1
A 49	5365.102	104	manicotto per filtro aria 5'' e e radiatore monocircuito/air cl.pipe	1	1
,,	5365.103	104	manicotto per filtro aria 5'' e . e radiatore doppio circuito/air cl.pipe	1	1
A 50	2940.087	276	curva scarico/exhausting elbow	1	1
A 51	2941.097	276	curva scarico/exhausting elbow	1	
A 52	9320.142	832	tubo collegamento/union pipe (mm 700)		1
A 53	3617.187	104	fascetta/5'' dry air clean.fix.clamp	1	1
,,	3617.188	114	fascetta/7'' dry air clean.fix.clamp		1
A 54	2440.311	104	cinghia fissaggio/fixing belt		1
A 55	3617.191	104	fascetta/5'' dry air clean.fix.clamp	1	1
,,	3617.190	114	fascetta/7'' dry air clean.fix.clamp		1
A 56	5460.292	565	marmitta/exhaust muffler	1	1
A 57	6927.222	276	protezione/muffler guard		1
A 58	8741.117	104	supporto/5'' dry air cleaner support	1	1
,,	8741.116	114	supporto/7'' dry air cleaner support		1
A 59	5460.197	933	marmitta/exhaust muffler		1
A 60	6927.100	276	protezione/muffler guard		1
A 61	8545.361	107	staffa/bracket	1	
A 62	9410.082	107	tubo supporto/support	1	
A 63	8545.566	105	staffa/bracket	1	1
A 64	5460.326	560	marmitta/exhaust muffler	1	1
A 66	6927.128	276	protezione/muffler guard	1	
A 67	2942.066	720	curva supporto filtro/support	1	1
A 68	8545.549	104	supporto/5'' dry air cleaner support	1	1
,,	8545.550	104	supporto/7'' dry air cleaner support		1
A 69	8545.377	104	staffa marmitta/bracket	1	1
A 70	9541.057	276	tubo scarico/exhausting pipe	1	
A 71	5460.248	360	marmitta/exhaust muffler ,	1	
A 72	6927.172	560	protezione/muffler guard	1	1
A 73	5461.003	276	marmitta/exhaust muffler		1
A 74	5460.123	904	marmitta/exhaust muffler		1
B 1	=6500.720	104	PISTONE COMPLETO/PISTON SET std.	3	4
,,	=6500.721	104	PISTONE COMPLETO/PISTON SET +0,50	3	4
,,	=6500.722	104	PISTONE COMPLETO/PISTON SET +1,00 (Pos. 1-2-3-4)	3	4
B 2+	ex 8211.144	104 B	-> da/from s.No. 3517269 -> CT 300020 ;	v	
			-> da/from s.No. 3517269 -> CT 310012 ->		v
	-> 8211.224	104 A	serie segmenti/ring set std.	3	4
,,	ex 8211.145	104 B	-> da/from s.No. 3517269 -> CT 300020 ;	v	
			-> da/from s.No. 3517269 -> CT 310012 ->		v
	-> 8211.225	104 A	serie segmenti/ring set +0,50	3	4
,,	ex 8211.146	104 B	-> da/from s.No. 3517269 -> CT 300020 ;	v	
			-> da/from s.No. 3517269 -> CT 310012 ->		v
	-> 8211.226	104 A	serie segmenti/ring set +1,00	3	4
B 3+	ex 8480.054	- -(npd)	-> da/from s.No. 3517269 -> CT 300020 ;	v	
			-> da/from s.No. 3517269 -> CT 310012 >		v
	-> 8480.090	104 I	spinotto/gudgeon pin	3	4

Motore/Engine LDW CHD 1503 Versione/Version standard .....
" " LDW CHD 2004 " " " .....

LDW 1503 - 2004 CHD
vedi Tavola Ric./see Parts Table 1.5302.487

Pos.	Matricola/Part No.			Note/Remarks	LDW 1503	LDW 2004
B 4+	ex 1240.026	9	B	-> da/from s.No. 3517269 -> CT 300020 ;	v	
				-> da/from s.No. 3517269 -> CT 310012 ->		v
	-> 1175.059	9	A	anello seeger/snap ring	6	8
B 5	1640.040	710		br.t.biella/large end bushing std.	3	4
"	1640.052	710		br.t.biella/large end bushing -0,25	3	4
"	1640.053	710		br.t.biella/large end bushing -0,50	3	4
B 6	=1526.110	104		BIELLA/CONNECTING ROD ASS.Y (Pos. 6-7-8)	3	4
B 7+	1780.048	9		bullone/bolt M 10 X 1,5 X 50	6	8
B 8+	1630.021	104		bronzina piede/small end bushing	3	4
C 1+	ex 2225.047	986	B	-> da/from s.No. 3396542 -> CT 300018 ->	v	
"	ex 2280.141	114	B	-> da/from s.No. 3401754 -> CT 310011 ->		v
	ex 2280.147	- - - - - -		sostituito da/superseded by - - - - - >	v	v
	-> 2280.141	114	A	chiavetta per pompa olio/oil pump key	1	1
C 2+	2280.082	9		chiavetta/key	1	1
C 3	ex 1050.613	- -(npd)		-> da/from s.No. 3396542 -> CT 300018 ->	v	
	ex 1050.820	- -(npd)		-> da/from s.No. 3661908 -> CT 300033 ->	v	
	->=1050.921	104	A	ALBERO GOMITO/CRANKSHAFT (Pos. 1-2-3-4-7-10)	1	
C 4+	ex 9080.133	516	B	-> da/from s.No. 3396542 -> CT 300018 ;	v	
				-> da/from s.No. 3401754 -> CT 310011 ->		v
	-> 9080.132	9	A	tappo/plug diam.6	3	4
C 5	1862.089	104		bullone/bolt	6	6
C 6	4936.167	104		ingranaggio/gear	1	1
C 7+	8400.120	104		spina/pin	1	1
C 8+	ex 2816.091	104	B	-> da/from s.No. 3506709 -> CT 300027 ;	v	
				-> da/from s.No. 3506178 -> CT 310020 ->		v
	-> 2816.065	104	A	corona/crown-gear (Pos. 8-9)	1	1
C 9	ex 9880.557	- -(npd)		-> da/from s.No. 3506709 -> CT 300027 ;	v	
				-> da/from s.No. 3506178 -> CT 310020 ->		v
	->=9880.951	104	A	VOLANO con CORONA/FLYWHEEL with CROWN (Pos. 8-9)	1	1
C 10+	ex			-> da/from s.No. 3661908 -> CT 300033 ;	v	
				-> da/from s.No. 3664790 -> CT 310024 ->		v
	-> 8430.004	9		spina elastica/tapper pin	1	1
C 11	ex 4936.183	114	B	-> da/from s.No. 3488601 -> CT 310019 ->		v
	-> 4936.228	114	A	ingranaggio/gear		1
C 12	ex 2635.006	114	B	-> da/from s.No. 3299749 -> CT 310004 ->		v
	ex 2635.007	114	B	-> fino a/until 3488600 -> CT 310019 .		v
C 13+	ex 5055.046	114	B	-> da/from s.No. 3488601 -> CT 310019 ->		v
	->			vedi/see Pos. C 21		
C 14	ex 9080.133	516	B	-> fino a/until 3488600 -> CT 310019 .		v
C 15+	ex 1111.112	114	B	-> da/from s.No. 3488601 -> CT 310019 ->		v
	->			vedi/see Pos. C 21		
C 16+	ex 2210.036	- -(npd)		-> da/from s.No. 3488601 -> CT 310019 ->		v
	-> 2280.044	9	A	chiavetta/key 4 X 4,5 X 16		2
C 17+	ex 4910.058	114	B	-> da/from s.No. 3488601 -> CT 310019 ->		v
	->			vedi/see Pos. C 21		
C 18+	ex 4910.057	114	B	-> da/from s.No. 3488601 -> CT 310019 ->		v
	->			vedi/see Pos. C 21		
C 19+	ex 9730.009	9	B	-> da/from s.No. 3488601 -> CT 310019 ->		v
	-> 9800.061	9	A	vite/screw M 6 X 10		5

Motore/Engine LDW CHD 1503 Versione/Version standard .....
" " LDW CHD 2004 " " " .....

LDW 1503 - 2004 CHD
vedi Tavola Ric./see Parts Table 1.5302.487

Pos.	Matricola/Part No.			Note/Remarks	LDW 1503	LDW 2004
C 20	ex 1200.035	9	B	-> fino a/until 3488600 -> CT 310019 .		v
C 21	ex 7951.122	114	B	-> da/from s.No. 3299749 -> CT 310004 ->		v
	ex 7951.165	114	B	-> da/from s.No. 3488601 -> CT 310019 ->		v
	ex 4896.204	- - - - - -		sostituito da/superseded by - - - - >		v
	ex 4896.264	- - - - - -		sostituito da/superseded by - - - - >		v
	ex 4896.278	- - - - - -		sostituito da/superseded by - - - - >		v
	->=4896.274	114	I	GRUPPO EQUILIBR./EQUALIZER ASS.Y (Pos. 13-15-16-17-18-19-21-22-28-34)		1
C 22+	ex 1585.150	114	B	-> da/from s.No. 3488601 -> CT 310019 ->		v
	->			vedi/see Pos. C 21		
C 23	ex 1780.110	114	B	-> da/from s.No. 3488601 -> CT 310019 ->		v
	-> 1780.012	9	A	bullone/bolt M 10 X 55		4
C 24	ex 7565.011	9	B	-> da/from s.No. 3488601 -> CT 310019 ->		v
	-> 7625.020	9	A	rondella/washer d.10		2
C 27	ex 7640.048	- - - - - -		sostituito da/superseded by - - - - >		v
	-> 7640.054	114	I	rondella registro/adj.washer		4
C 28+	ex 1585.149	114	B	-> da/from s.No. 3488601 -> CT 310019 ->		v
	->			vedi/see Pos. C 21		
C 29	8430.102	9		spina/lockpin 8 X 12		1
C 31	1970.140	107		boccola/sleeve		2
C 33	ex			-> da/from s.No. 3488601 -> CT 310019 ->		v
	-> 7640.053	114	A	rondella/washer d.10,5		2
C 34+	ex			-> da/from s.No. 3488601 -> CT 310019 ->		v
	-> 9080.132	9	A	tappo/plug d.6		1
C 35	ex			-> da/from s.No. 3488601 -> CT 310019 ->		v
	ex 8335.192	- - - - - -		sostituito da/superseded by - - - - >	v	v
	-> 8335.196	114	A	spessore/spacer 0,1		10
C 36	ex			-> da/from s.No. 3488601 -> CT 310019 ->		v
	-> 8430.102	9	A	spina/lockpin 8 X 12		1
C 37	ex 1050.752	- -(npd)		-> da/from s.No. 3401754 -> CT 310011 ->		v
	ex 1050.821	- -(npd)		-> da/from s.No. 3664790 -> CT 310024 ->		v
	->=1050.922	114	A	ALBERO GOMITO/CRANKSHAFT (Pos. 1-2-4-7-10-37)		1
C 38	ex 8430.095	9	B	-> da/from s.No. 3488601 -> CT 310019 ->		v
	-> 8430.101	9	A	spina/lockpin 6 X 10		1
D 1	9865.145	104		vite fissaggio/fixing screw	3	4
D 2	7625.125	9		rondella/washer	3	4
D 3+	7701.148	104		rondella/washer	4	6
D 4+	5615.009	104		molla/spring	2	2
D 5	=4330.046	104		GRUPPO BILANCERI/ROCKER ARM ASS.Y	1	
,,	=4330.047	114		GRUPPO BILANCERI/ROCKER ARM ASS.Y (Pos. 3-4-5-6-7-8-9-10-11-12-15-16-17)		1
D 5+	1541.113	104		bilanciere/rocker arm	3	4
D 6+	3240.008	9		dado/nut	3	4
D 7+	9850.048	500		vite registro/adjust.screw	3	4
D 8+	3240.008	9		dado/nut	3	4
D 9+	9850.048	500		vite registro/adjust.screw	3	4
D 10+	1541.113	104		bilanciere/rocker arm	3	4
D 11+	8615.095	104		supp.perno bil./rock.arm shaft supp.	3	4

Motore/Engine LDW CHD 1503 Versione/Version standard .....
" " LDW CHD 2004 " " " .....

LDW 1503 - 2004 CHD
vedi Tavola Ric./see Parts Table 1.5302.487

Pos.	Matricola/Part No.			Note/Remarks	LDW 1503	LDW 2004
D 12+	6045.074	104		perno bilanc./rocker arm shaft	1	
,,	6045.082	114		perno bilanc./rocker arm shaft		1
D 13	2280.044	9		chiavetta/key	1	1
D 14+	1580.147	104		boccola/bushing	1	1
D 15+	9765.133	104		vite/screw	1	1
D 16+	9765.009	9		vite/screw M 8 X 1,25 X 10	2	2
D 17+	1240.006	9		anello seeger/snap ring	2	2
D 18+	1580.148	104		boccola/bushing	1	1
D 19	1410.090	104		asta punteria/tie rod	6	8
D 20	7215.067	104		punteria/pushrod	6	8
D 21	2615.040	625		coperchio alb.camme/camshaft cover	1	1
D 22	ex 4431.070			sostituito da/superseded by - - - - - >	v	v
	-> 4431.146	625	I	guarnizione/joint	1	1
D 23+	.....			vedi/see Pos. 25		
D 24+	.....			vedi/see Pos. 25		
D 25	ex 7362.234	- - - - - -		sostituito da/superseded by - - - - >	v	v
	->=7362.296	104	I	REG.COMPL./SPEED GOVERN. 3000 R.P.M.	1	1
,,	ex 7362.237	- - - - - -		sostituito da/superseded by - - - - >	v	v
	->=7362.297	104	I	REG.COMPL./SPEED GOVERN. 1500 R.P.M.	1	1
				(Pos. 23-24-25)		
D 26	2086.122	104		campana regolatore/governor bell	1	1
D 27	3495.046	104		distanziale/spacer	1	1
D 28	1770.002	9		bullone/bolt M 8 X 1,25 X 16	2	2
D 29	7565.007	9		rondella/washer	2	2
D 30	6275.120	104		piastrina/safety plate	1	1
D 31	3001.065	104		cuscinetto/ball bearing	1	1
D 32	9730.107	9		vite/screw M 6 X 1 X 14	3	3
D 33	1780.104	104		bullone/bolt	1	1
D 34	1200.219	104		anello OR/O ring	1	1
D 35	9820.138	104		vite fissaggio/fixing screw	1	1
D 36	1257.156	104		anello reggispinta/thrust-washer	1	1
D 37	4936.165	104		ingranaggio intermedio/interm.gear	1	1
D 38	1257.157	104		anello reggispinta/thrust-washer	1	1
D 39	1580.154	104		boccola/bushing	1	1
D 40	9732.074	9		vite/screw M 8 X 1,25 X 20	4	4
D 41	6130.099	104		perno ingranaggio/gear shaft	1	1
D 42	1011.153	104		albero camme/camshaft (> 2400 rpm)	1	
,,	1011.423	104		albero camme/camshaft (=/< 2400 rpm)	1	
,,	1011.272	114		albero camme/camshaft (> 2400 rpm)		1
,,	1011.395	114		albero camme/camshaft (=/< 2400 rpm)		1
D 43+	1580.167	114		boccola alb.camme/bushing		1
D 44	4936.242	104		ingranaggio/gear	1	1
D 45	1257.032	104		anello reggispinta/thrust wasker	1	1
D 46	ex 3810.036	- - - - - -		sostituito da/superseded by - - - - >	v	v
	-> 3810.081	104	I	flangia/intermediate flange	1	1
D 47	1257.033	104		anello reggispinta/thrust wasker	1	1
D 48	1240.037	9		anello seeger/circlip diam.38	1	1
D 49	1200.259	9		anello OR/O ring	1	1
D 50	3810.034	104		flangia/support	1	1
D 51	6601.110	177		depressore/vacuum pump	1	1
1	ex 6658.005	- -(npd)	->	da/from s.No. 3661908 -> CT 300033 ;	v	
			->	da/from s.No. 3664790 -> CT 310024 ->		v
	-> 6658.010	104	I	portina l.distr./gear side cover	1	1
E 2	9730.034	9		vite/screw M 8 X 1,25 X 55	2	2
E 3	1970.141	104		bussola/sleeve	2	2

Motore/Engine LDW CHD 1503 Versione/Version standard .....
" " LDW CHD 2004 " " " .....

LDW 1503 - 2004 CHD
vedi Tavola Ric./see Parts Table 1.5302.487

Pos.	Matricola/Part No.			Note/Remarks	LDW 1503	LDW 2004
E 4	ex 1510.487	- -(npd)		-> da/from s.No. 3391805 -> CT 300017 ;	v	
				-> CT 300019 ->	v	
	ex 1510.600	- -(npd)		-> da/from s.No. 3965305 -> CT 300030 ;	v	
	->=1510.752	104	I	BASAMENTO/CRANKCASE	1	
				(Pos. 4-5-12-14-16-17-40-41-42-43-		
				44-45-63-D 14-D 18)		
E 5+	9765.140	104		vite/screw M 8 X 1,25 X 10	1	1
E 6	ex 1200.095	9	B	-> da/from s.No. 3998492 -> CT 300042 ->	v	v
	-> 4580.181	104	A	guarnizione/gasket	1	1
E 7	ex 2650.035	- -(npd)		-> da/from s.No. 3998492 -> CT 300042 ->	v	v
	-> 2650.062	104	A	coperchio/cover	1	1
E 8	4431.129	104		guarnizione/gasket	1	1
E 9	9730.024	9		vite/screw M 8 X 1,25 X 16	3	3
E 10	2615.047	104		coperchio alb.camme/camshaft cover	1	1
E 11	9800.061	9		vite/screw M 6 X 1 X 16	2	2
E 12+	8990.022	9		tappo/plug	6	7
E 13	ex 2032.104	- -(npd)		-> da/from s.No. 3661908 -> CT 300033 ;	v	
				-> da/from s.No. 3664790 -> CT 310024 ->		v
	-> 2032.357	104	A	campana flangiatura/flanging bell	1	1
E 14+	9765.111	9		vite/screw M 8 X 1	1	2
E 15	9730.100	9		vite/screw M 8 X 1,25 X 25	2	2
E 16+	9765.109	9		vite/screw	1	1
E 17+	9080.140	104		tappo/plug	1	1
E 18	8460.055	276		spina/pin	2	2
E 19	4670.061	9		guarnizione in rame/copper joint	1	1
E 20	9040.012	193		tappo/plug M 14	1	1
E 21	ex 4501.071	104	B	-> da/from s.No. 3290595 -> CT 300017 :	v	
				-> da/from s.No. 3299749 -> CT 310009 ->		v
	ex 4501.102	- -(npd)		- - sostituito da/superseded by - - - - >	v	v
	-> 4501.120	104	I	guarnizione/gasket	1	1
E 22	ex 3790.057	104	B	-> da/from s.No. 3290595 -> CT 300017 ;	v	
				-> da/from s.No. 3299749 -> CT 310009 ->		v
	ex 3790.073	- -(npd)		-> da/from s.No. 3661908 ->, CT 300033 ;	v	
				-> da/from s.No. 3664790 -> CT 310024 ->		v
	>=3790.080	104	I	FLANGIA/FLANGE	1	1
				(Pos. 22-23)		
E 23+	ex 1213.304	- -(npd)		-> da/from s.No. 3661908 -> CT 300033 ;	v	
				-> da/from s.No. 3664790 -> CT 310024 ->		v
	-> 1213.349	104	I	anello paraolio/seal ring	1	1
E 24	2660.008	104		coperchio/cover	1	1
E 25	1200.091	9		anello OR/O ring	1	1
E 26	8400.031	9		spina campana coprivolano/lockpin	2	2
E 27	1257.084	104		anello reggisp./thrust-washer std.	2	2
"	1257.085	104		anello reggisp./thrust-washer +0,10	2	2
"	1257.086	104		anello reggisp./thrust-washer +0,20	2	2
E 28	9730.012	9		vite/screw M 6 X 1 X 20	8	8
E 29	7565.011	9		rondella/washer	12	12
E 30	7645.007	9		rondella/washer d.12	8	8
E 31	1780.031	9		bullone/bolt M 10 X 1,5 X 25	12	12
E 32	9730.010	9		vite/screw M 6 X 1 X 16	4	4
E 33	ex 6429.104	- -(npd)		-> da/from s.No. 3404038 -> CT 300024 ;	v	
				-> da/from s.No. 3404036 -> CT 310017 ->		v
	-> 6429.306	104	I	piede/engine mount	1	1
E 34	9730.031	9		vite/screw M 8 X 1,25 X 40	8	8
E 35	1805.009	9		bullone/bolt M 16 X 1,5 X 35	4	4
E 36	7565.015	9		rondella/washer	4	4

Motore/Engine LDW CHD 1503 Versione/Version standard .....
" " LDW CHD 2004 " " " .....

LDW 1503 - 2004 CHD
vedi Tavola Ric./see Parts Table 1.5302.487

Pos.	Matricola/Part No.			Note/Remarks	LDW 1503	LDW 2004
E 37	ex 6429.103	- -(npd)		-> da/from s.No. 3404038 -> CT 300024 ;	v	
				-> da/from s.No. 3404036 -> CT 310017 ->		v
	-> 6429.303	104	I	piede/engine mount	1	1
E 38	ex 4601.050	- - - - - -		sostituito da/superseded by - - - - >	v	v
	-> 4601.175	104	I	guarnizione/gasket	1	1
E 39	1611.141	104		br.supp.centr./main bear.supp. std.	4	5
"	1611.142	104		br.supp.centr./main bear.supp.-0,25	4	5
"	1611.143	104		br.supp.centr./main bear.supp.-0,50	4	5
E 40+	.....			vedi/see Pos. 4		
E 41+	.....			vedi/see Pos. 4		
E 42+	.....			vedi/see Pos. 4		
E 43+	ex 4400.027	107	E	-> da/from s.No. 3181962 -> CT 300007 ->	v	
	ex 4400.048	107	B	-> da/from s.No. 3290595 -> CT 300017 ;	v	
				-> da/from s.No. 3299749 -> CT 310009 ->		v
	-> 4400.054	115	A	guarnizione/joint	4	4
E 44+	ex 1862.090	104	B	-> da/from s.No. 3181962 -> CT 300007 ->	v	v
	ex 1862.126	114	B	-> da/from s.No. 3965305 -> CT 300039 ->	v	v
	-> 1862.150	114	A	bullone/bolt	8	10
E 45+	1970.141	104		bussola/sleeve	6	8
E 46	6429.105	104		piede/engine mount	2	2
E 47	1780.005	9		bullone/bolt M 10 X 1,25 X 28	8	8
E 48	ex 9000.110	104	B	-> fino a/until 3661907 -> CT 300033 .	v	
				-> fino a/until 3664789 -> CT 310024 .		v
E 49	4670.044	9		guarnizione in rame/copper gasket	2	
E 50	8965.021	9		tappo/plug	2	
E 52	4240.037	2760		giunto/coupling	1	
E 53	8836.054	9040		supporto/support	1	
E 54	8061.107	2760		semigiunto/halfcoupling	1	
E 55	8061.110	9040		semigiunto/halfcoupling	1	
E 56	6800.020	9		prigioniero/stud M 10 X 35 (50)	8	
E 57	7565.011	9		rondella/washer	8	
E 58	3240.033	9		dado/nut M 10	8	
E 59	1301.075	9040		anello riduz./reduct.ring	1	
E 60	3240.033	9		dado/nut M 10	8	
E 61	7565.011	9		rondella/washer	8	
E 62	6800.004	9		prigioniero/stud M 10 X 20 (35)	8	
E 63+	ex			-> da/from s.No. 3290595 -> CT 300017 ;	v	
				-> da/from s.No. 3299749 -> CT 310009 ->		v
	-> 8990.054	114	A	tappo/plug diam. 50	1	1
E 64	ex 1510.515	- -(npd)		-> da/from s.No. 3299749 -> CT 310004 ->		v
	ex 1510.602	- -(npd)		-> da/from s.No. 3965305 -> CT 300039 ->		v
	->=1510.753	114	I	BASAMENTO/CRANKCASE (Pos. 5-12-14-16-17-40-41-42-43-44-45-52-64-D 14-D 19-D 43)		1
F 1	ex 9080.122	- - - - - -		sostituito da/superseded by - - - - >	v	v
	-> 9080.225	104	I	tappo tubo iniettore/end pipe	1	1
F 2	ex 9375.370	- - - - - -		sostituito da/superseded by - - - - >	v	v
	-> 9375.739	104	I	tubo alta pressione/high press.pipe	3	4
F 3	5010.003	565		iniettore/nozzle	3	4
F 4	5989.006	565		parafiamma/spark arrester	3	4
F 5	6531.311	565		polverizzatore/nozzle	3	4
F 6	9571.091	104		tubo spurgo/bleeding pipe	2	3
F 7	9571.157	104		tubo spurgo/bleeding pipe	1	
F 8	6585.066	104		pompa alimentaz./fuel pump	1	1

Motore/Engine LDW CHD 1503 Versione/Version standard .....
" " LDW CHD 2004 " " " .....

LDW 1503 - 2004 CHD
vedi Tavola Ric./see Parts Table 1.5302.487

Pos.	Matricola/Part No.			Note/Remarks	LDW 1503	LDW 2004
F 9	4670.059	9		guarnizione in rame/copper joint	1	1
F 10	4670.059	9		guarnizione in rame/copper joint	1	1
F 11	1901.030	9		bullone raccordo/connection bolt	1	1
F 12	4670.059	9		guarnizione in rame/copper joint	1	1
F 13	1901.030	9		bullone raccordo/connection bolt	1	1
F 14	1901.030	9		bullone raccordo/connection bolt	1	1
F 15	4670.059	9		guarnizione in rame/copper joint	1	1
F 16	4670.059	9		guarnizione in rame/copper joint	1	1
F 17	ex 6590.195	- -(npd)		-> da/from s.No. 3215651 -> CT 300013 ;	v	
				-> da/from s.No. 3217240 -> CT 310006 ->		v
	ex 6590.249	- -(npd)		-> da/from s.No. 3524480 -> CT 300028 ;	v	
				-> da/from s.No. 3525220 -> CT 310021 ->		v
	ex 6590.267	- - - - - -		sostituito da/superseded by - - - - >	v	v
	-> 6590.318	104	I	pompa iniezione/injection pump	3	4
F 18	9730.267	104		vite/screw	6	8
F 19	9375.638	104		tubo mandata/delivery pipe	1	
F 20	5715.089	104		molla a tazza/retainer	6	8
F 21	ex 3203.047	- - - - - -		sostituito da/superseded by - - - - >	v	v
	-> 3240.164	9	I	dado/nut	2	2
F 22	7565.007	9		rondella/washer	2	2
F 23	ex 6780.133	- - - - - -		sostituito da/superseded by - - - - >	v	v
	-> 6780.049	9	I	prigioniero/stud M 8 X 20 (36)	2	2
F 24	7265.016	104		raccordo di mandata/delivery connect.	3	4
F 25	ex 7470.012	104	B	-> da/from s.No. 3524480 -> CT 300028 ;	v	
				-> da/from s.No. 3525220 -> CT 310021 ->		v
	-> 7470.018	104	A	riempitore/filler	3	4
F 26	ex 5755.079	104	E	-> da/from s.No. 3215651 -> CT 300013 ;	v	
				-> da/from s.No. 3217240 -> CT 310006 ->		v
	-> 5755.122	104	I	molla/spring	3	4
F 27	ex 5401.126	520	B	-> da/from s.No. 3524480 -> CT 300028 ;	v	
				-> da/from s.No. 3525220 -> CT 310021 ->		v
	-> 5401.197	520	A	manicotto/pump rack	3	4
F 28	ex 6410.057	104	B	-> da/from s.No. 3524480 -> CT 300028 ;	v	
				-> da/from s.No. 3525220 -> CT 310021 ->		v
	-> 6410.107	104	A	piattello/retainer	3	4
F 29	ex 4580.109	104	E	-> da/from s.No. 3987594 -> CT 300041 ->	v	v
,,	ex 4580.110	104	E	,,		
,,	ex 4580.111	104	E	,,		
,,	ex 4580.152	104	E	,,		
	-> 4580.175	104	A	guarnizione/gasket mm 1,2	3	4
F 30	1901.030	9		bullone raccordo/connection bolt	1	1
F 31	4670.059	9		guarnizione in rame/copper joint	1	1
F 32	4670.059	9		guarnizione in rame/copper joint	1	1
F 33	ex 3587.130	- - - - - -		sostituito da/superseded by - - - - >	v	v
	-> 3587.142	104	I	elettrovalvola/electrovalve	1	1
F 34	1760.001	9		bullone/bolt M 6 X 10	2	2
F 35	4670.059	9		guarnizione in rame/copper joint	1	1
F 36	4670.061	9		guarnizione in rame/copper joint	1	1
F 37	1901.032	9		bullone raccordo/connection bolt	1	1
F 38	4670.061	9		guarnizione in rame/copper joint	1	1
F 39	9375.661	104		tubo combustibile/fuel pipe (mm 270)	1	1
F 40	1200.087	9		anello OR/O ring	1	1
F 41	7200.078	560		puntalino/drive rod	1	1
F 42	9672.092	104		valvola mandata/delivery valve	3	4
F 43	4760.036	104		guarnizione/gasket	3	4
F 44	5755.080	104		molla/spring	3	4
F 45	4760.036	104		guarnizione/gasket	3	4
F 46	6400.059	520		piattello/retainer	3	4
F 47	8430.086	9		spina/pin	6	8
F 49	9730.198	104		vite/screw	1	1
F 50	7215.092	104		punteria/pushrod	3	4

Motore/Engine LDW CHD 1503 Versione/Version standard .....
" " LDW CHD 2004 " " " .....

LDW 1503 - 2004 CHD
vedi Tavola Ric./see Parts Table 1.5302.487

Pos.	Matricola/Part No.			Note/Remarks	LDW 1503	LDW 2004
F 51	ex 6000.050	- -(npd)	->	da/from s.No. 3987594 -> CT 300041 ->	v	v
	-> 6000.072	104	A	registro/adj.spacer (lilla/viol. 4,00	3	4
,,	-> 6000.073	104	A	registro/adj.spacer (bianc/white 4,10	-	-
,,	-> 6000.074	104	A	registro/adj.spacer (giall/yello 4,20	-	-
,,	-> 6000.075	104	A	registro/adj.spacer (aranc/orang 4,30	-	-
,,	-> 6000.076	104	A	registro/adj.spacer (azzur/l.blu 4,40	-	-
,,	-> 6000.077	104	A	registro/adj.spacer (verde/green 4,50	-	-
,,	-> 6000.078	104	A	registro/adj.spacer (blu/blue 4,60	-	-
,,	-> 6000.079	104	A	registro/adj.spacer (rosso/red 4,70	-	-
,,	6000.095	104		registro/adj.spacer (grigio/grey 4,80	-	-
F 52	9730.256	104		bullone/bolt	2	3
F 53	4670.062	9		guarnizione/gasket	2	3
F 54	9375.690	104		tubo combustibile/fuel pipe (mm 226)	1	1
F 55	1780.031	9		bullone/bolt M 10 X 1,5 X 25	2	2
F 56	7625.020	9		rondella/washer	2	2
F 57	=3730.068	104		FILTRO COMB./FUEL FILTER (Pos. 57-58)	1	1
F 58+	2175.046	276		cartuccia comb./fuel filter element	1	1
F 59	4670.061	9		guarnizione in rame/copper joint	1	1
F 60	4670.061	9		guarnizione in rame/copper joint	1	1
F 61	1901.032	9		bullone raccordo/conenction bolt	1	1
F 62	3630.069	565		fascetta/clamp	1	1
F 63	1760.001	9		bullone/bolt M 6 X 10	2	2
F 64	3240.008	9		dado/nut M 6	2	2
F 65	7565.004	9		rondella/washer	2	2
F 66	7565.004	9		rondella/washer	2	2
F 67	8900.327	104		supporto/electrovalve support	2	2
F 68	7565.004	9		rondella/washer	2	2
F 69	9571.155	114		tubo spurgo/bleeding pipe	-	1
F 70	9375.681	114		tubo mandata/delivery pipe	-	1
F 71	6780.005	9		prigioniero/stud M 8 X 18	6	8
F 72	3240.163	9		dado/nut M 8	6	8
F 73	3616.082	904		fascetta serbatoio/tank clamp	2	2
F 74	9600.057	271		tubetto/rubber sheat	2	2
F 75	9730.139	9		vite/screw M 6 X 1 X 60	2	2
F 76	1557.020	45		blocchetto/nut	2	2
F 77	1557.019	45		blocchetto/nut	2	2
F 78	9043.025	530		tappo serbatoio/tank cap	1	1
F 79	4906.008	720		indicatore livello/fuel gauge	1	1
F 80	8103.031	276		serbatoio/fuel tank 29 lt/liters	1	1
F 81	9043.015	276		tappo serbatoio/tank cap	1	1
F 82	8866.067	276		supporto/support	2	2
F 83	9315.016	904		spessore/rubber shim	1	1
F 84	8042.024	904		sella serbatoio/supporto	1	1
F 85	9043.066	988		tappo serbatoio/tank cap	1	1
F 86	=8103.021	904		SERBATOIO/FUEL TANK 15 lt/liters (Pos. 78-86)	1	1
F 87	4701.029	276		spessore/shim	2	2
F 88	9245.076	276		tirante/tie rod	4	4
F 89	6370.515	560		piastra supporto/support	1	1
F 90	8636.001	904		supporto antivibr./vibr.isolator	4	4
F 91	4906.034	988		indicatore livello/fuel gauge	1	1
F 92	4701.030	276		spessore/shim	2	2
F 93	8866.066	276		supporto/support	2	2
F 94	=3730.072	104		FILTRO COMB.CON SEPARAT/F.FILTER (Pos. 94-95)	1	1

Motore/Engine LDW CHD 1503 Versione/Version standard .....
" " LDW CHD 2004 " " " .....

LDW 1503 - 2004 CHD
vedi Tavola Ric./see Parts Table 1.5302.487

Pos.	Matricola/Part No.			Note/Remarks	LDW 1503	LDW 2004
F 95+	2175.042	276		cartuccia combust./fuel cartridge	1	1
F 96	8103.152	988		serbatoio/fuel tank 46 lt/liters	1	1
F 97	8636.116	988		supporto antivibr./vibr.isolator	4	4
F 98	6370.231	988		piastra supporto/support	1	1
G 1+	ex 2610.038	- - - - - -		non disp./not avail. vedi/see Pos. 16		
G 2	ex 1200.234		B	-> fino a/until 3316721 -> CT 300014 .	v	
				-> fino a/until 3319140 -> CT 310007 .		v
G 3	4670.061	9		guarnizione in rame/copper joint	1	1
G 4	9195.030	565		termost. spia acqua/thermostat M 14	1	1
"	9195.077	107		termost. spia acqua/thermostat M 16	1	1
G 5+	7285.024	104		raccordo/connection	1	1
G 6+	9305.019	104		tubo/water pipe	1	1
G 7+	3630.043	9		fascetta/clamp	2	2
G 8+	7285.024	104		raccordo/connection	1	1
G 9+	.....			vedi/see Pos. 30		
G 10	8836.176	104		supporto/support	1	1
G 11+	ex 9732.074		B	-> da/from s.No. 3404038 -> CT 300022 ;	v	
				-> da/from s.No. 3404036 -> CT 310014 ->		v
	-> 9730.100	9	A	vite/screw M 8 X 1,25 X 25	1	1
G 12	9732.074	9		vite/screw M 8 X 1,25 X 20	2	2
G 13	ex 6975.119		B	-> da/from s.No. 3404038 -> CT 300021 ;	v	
				-> da/from s.No. 3404036 -> CT 310013 ->		v
	-> 6975.310	104	A	puleggia/pulley	1	1
G 14+	ex 9195.020		B	-> da/from s.No. 3316722 -> CT 300014 ;	v	
				-> da/from s.No. 3319141 -> CT 310007 ->		v
	ex 9195.073	- -(npd)		-> da/from s.No. 4080221 -> CT 300046 ->	v	v
	-> 9195.092	104	I	valvola termostatica/thermost.valve	1	1
G 15+	.....			vedi/see Pos. 30		
G 16	ex 4896.130	- -(npd)		-> da/from s.No. 3316721 -> CT 300014 ;	v	
				-> da/from s.No. 3319141 -> CT 310007 ->		v
	ex 4896.178	-(npd)		-> da/from s.No. 3404038 -> CT 300022 ;	v	
				-> da/from s.No. 3404036 -> CT 310014 ->		v
	->=4896.214	104	I	GRUPPO TERMOSTATO/THERMOSTAT ASS.Y	1	1
				con foro A (M 14) tappato)		
				(Pos. 1-5-6-7-11-14-16)		
G 16+	ex 8900.195	- -(npd)		-> vedi gr.termostato compl./see ass.y	v	v
G 17	9730.100	9		vite/screw M 8 X 1,25 X 25	5	5
G 18	1200.239	9		anello OR/O ring	1	1
G 19+	.....			vedi/see Pos. 30		
G 20	4580.122	104		guarnizione/joint	1	1
G 21+	.....			vedi/see Pos. 30		
G 22+	.....			vedi/see Pos. 30		
G 23	ex 9732.016		B	-> da/from s.No. 3404038 -> CT 300021 ;	v	
				-> da/from s.No. 3404036 -> CT 310013 ->		v
	-> 9730.018	9	A	vite/screw M 6 X 1 X 45	4	4
G 24	7625.062	9		rondella/washer	4	4
G 25	ex 9718.159		B	-> da/from s.No. 3404038 -> CT 300021 ;	v	
				-> da/from s.No. 3404036 -> CT 310013 ->		v
	-> 9718.251	115	A	ventola asp. d.350 - 6 pale/blower	1	1
"	9718.246	115		ventola soff.d.350 - 6 pale/blower	1	1
G 26	ex 1805.025		B	-> da/from s.No. 3396542 -> CT 300018 ;	v	
				-> da/from s.No. 3401754 -> CT 310011 ->		v
	-> 9865.258	104	A	vite/screw	1	1

Motore/Engine LDW CHD 1503 Versione/Version standard .....
" " LDW CHD 2004 " " .....

LDW 1503 - 2004 CHD
vedi Tavola Ric./see Parts Table 1.5302.487

Pos.	Matricola/Part No.			Note/Remarks	LDW 1503	LDW 2004
G 27	ex 7626.041		B	-> fino a/until 3396541 -> CT 300018 .	v	
				-> fino a/until 3401753 -> CT 310011 .		v
G 28	ex 2440.252		B	-> da/from s.No. 3404038 -> CT 300021 ->	v	
	-> 2400.115	104	A	cinghia dentata/cog belt mm 975	1	1
G 29	ex 6975.238	- -(npd)		-> da/from s.No. 3480602 -> CT 300023 ;	v	
				-> da/from s.No. 3480625 -> CT 310015 ->		v
	ex 6975.287	- -(npd)		-> da/from s.No. 3661908 -> CT 300033 ;	v	
				-> da/from s.No. 3664790 -> CT 310024 ->		v
	-> 6975.318	104	I	puleggia motrice/driving pulley	1	1
G 30	ex 6584.237		B	-> da/from s.No. 3404038 -> CT 300021 ;	v	
				-> da/from s.No. 3404036 -> CT 310013 ->		v
	ex 6584.399	- - - - - -		sostituito da/superseded by - - - - >	v	v
	ex 6584.419	- - - - - -		sostituito da/superseded by - - - - >	v	v
	->=6584.458	111	I	PM ACQ.std e risc.cab./heat.cab w.pm	1	1
	ex 6584.408	- - - - - -		sostituito da/superseded by - - - - >	v	v
	->=6584.458	111	I	PM ACQ.std e risc.cab./heat.cab.w.pm	1	1
				(Pos. 8-9-15-19-21-22-30)		
G 31	9732.064	9		vite/screw M 8 X 1,25 X 30	1	1
G 32	8400.048	9		spina/tapper pin	1	1
G 33	9730.100	9		vite/screw M 8 X 1,25 X 25	3	3
G 34	9732.037	9		vite/screw M 10 X 1,5 X 40	1	1
G 35	1200.116	104		anello OR/O ring	1	1
G 36	ex 1760.003		B	-> fino a/until 3404037 -> CT 300024 .	v	
G 37	3630.038	9		fascetta/clamp	2	2
G 38	ex 1805.001		B	-> da/from s.No. 3404038 -> CT 300024 ->	v	
	-> 1770.006	9	A	bullone/bolt M 8 X 25	3	3
G 39	ex 3240.033		B	-> da/from s.No. 3404038 -> CT 300024 ->	v	
	-> 3203.075	107	A	dado/nut M 8	2	
G 40	ex 3203.048		B	-> fino a/until 3404037 -> CT 300024 .	v	
G 41	3630.038	9		fascetta/clamp	2	2
G 42	ex 7350.060	104	B	-> da/from s.No. 3404038 -> CT 300024 ->	v	
	-> 7350.093	115	A	radiat.doppio circ.480x388/water cool	1	
"	7350.146	115		radiat.doppio circ.542x388/water cool		1
G 43	ex 7565.004		B	-> fino a/until 3404037 -> CT 300024 .	v	
G 44	ex 7565.011		B	-> fino a/until 3404037 -> CT 300024 .	v	
G 45	ex 7565.015		B	-> da/from s.No. 3404038 -> CT 300024 ->	v	
	-> 7625.098	9	A	rondella/washer d.8	4	4
G 46	ex 7625.242		B	-> fino a/until 3404037 -> CT 300024 .	v	
G 47	ex 8545.339	- -(npd)		-> da/from s.No. 3310148 -> CT 300015 ->	v	
	ex 8545.389		B	-> fino a/until 3404037 > CT 300024 .	v	
G 48	ex 8545.340	- -(npd)		-> da/from s.No. 3310148 -> CT 300015 ->	v	
	ex 8545.390		B	-> fino a/until 3404037 > CT 300024 .	v	
G 49	ex 8635.081		B	-> da/from s.No. 3310148 -> CT 300015 ->	v	
	ex 8636.126		B	-> da/from s.No. 3404038 -> CT 300024 >	v	
	ex 8636.129	- - - - - -		sostituito da/superseded by - - - - >	v	
	ex 8636.146	- - - - - -		sostituito da/superseded by - - - - >	v	
	-> 8636.154	105	I	supporto antiv.lat./vibrat.isolator	2	2
G 50	ex 8636.092		B	-> da/from s.No. 3404038 -> CT 300024 ->	v	
"	ex 8636.128	- - - - - -		sostituito da/superseded by - - - - >	v	
	-> 8636.145	106	I	supporto antiv.inf./vibrat.isolator	2	2
G 51	ex 8850.036		B	-> fino a/until 3404037 -> CT 300024 .	v	
G 52	ex 8850.037		B	-> fino a/until 3404037 -> CT 300024 .	v	
G 53+	9000.114	105		tappo/cap	1	1
G 54	ex 9305.042		B	-> da/from s.No. 3404038 -> CT 300024 ->	v	
	-> 5365.089	114	A	tubo acqua/water pipe	1	1
G 55	ex 9305.043		B	-> da/from s.No. 3404038 -> CT 300024 ->	v	
	-> 5365.090	114	A	tubo acqua/water pipe	1	1
G 56	ex 9305.077		B	-> fino a/until 3404037 -> CT 300024 .	v	

Motore/Engine LDW CHD 1503 Versione/Version standard .....
" " LDW CHD 2004 " " " .....

LDW 1503 - 2004 CHD
vedi Tavola Ric./see Parts Table 1.5302.487

Pos.	Matricola/Part No.			Note/Remarks	LDW 1503	LDW 2004
G 57	=9710.105	107		VASCHETTA/BOWL	1	1
				(Pos. 53-57)		
G 58	ex 9730.024		B	-> fino a/until 3404037 -> CT 300024 .	v	
G 59	ex 2569.424	- -(npd)		-> da/from s.No. 3404038 -> CT 300024 ->	v	
	-> 2569.485	115	A	convogliat.(ventola asp.cint.)/shroud	1	
,,	2569.626	115		convogliat.(ventola asp./soff)/shroud	1	
G 60	ex 1760.003		B	-> da/from s.No. 3404038 -> CT 300024 ->	v	
	-> 9730.008	9	A	vite/screw M 6 X 10	3	3
G 61	ex 7565.004		B	-> da/from s.No. 3404038 -> CT 300024 ->	v	
	-> 7625.009	9	A	rondella/washer	3	3
G 62	ex			-> da/from s.No. 3404039 -> CT 300021 ,	v	
				-> da/from s.No. 3404036 -> CT 310013 ->		v
	-> 6275.147	106	A	piastra/plate	1	1
G 63	ex			-> da/from s.No. 3404038 -> CT 300021 ;	v	
				-> da/from s.No. 3404036 -> CT 310013 ->		v
	ex 3855.113	- - - - - -		sostituito da/superseded by - - - - >	v	
	-> 3855.158	104	I	flangia/flange	1	1
G 64	2501.116	107		colonnetta/hollowstud	1	1
G 65	4670.061	9		guarnizione rame/copper gasket d.14	1	1
G 66	4670.061	9		guarnizione rame/copper gasket d.14	1	1
G 67	9195.050	104		termist.termometro/thermistor M 14	1	1
G 68	ex			-> da/from s.No. 3404038 -> CT 300024 ->	v	
	-> 3527.160	515	A	distanziale/specer	1	1
G 69	ex			-> da/from s.No. 3404038 -> CT 300024 ->	v	
	-> 3630.147	107	A	fascetta/clamp	2	2
G 70	ex			-> da/from s.No. 3404038 -> CT 300024 ->	v	
	-> 7645.007	9	A	rondella/washer	4	4
G 71	ex			-> da/from s.No. 3404038 -> CT 300024 ->	v	
	ex 8850.048	- - - - - -		sostituito da/superseded by - - - - >	v	
	ex 8850.051	- - - - - -		sostituito da/superseded by - - - - >	v	
	-> 8850.052	104	I	supporto/support	1	1
G 72	ex			-> da/from s.No. 3404038 -> CT 300024 ->	v	
	-> 9080.207	104	A	tappo/plug	1	1
G 73	ex			-> da/from s.No. 3404038 -> CT 300024 ->	v	
	-> 9265.152	104	A	tirante/tie-rod	1	1
G 74	ex			-> da/from s.No. 3404038 -> CT 300024 ->	v	
	-> 9265.153	104	A	tirante/tie-rod	1	1
G 75	ex			-> da/from s.No. 3404038 -> CT 300024 ->	v	
	ex 9285.045	- - - - - -		sostituito da/superseded by - - - - >	v	
	-> 9285.046	104	A	traversina/cross bar	1	1
G 76	ex			-> da/from s.No. 3404038 -> CT 300024 ->	v	
	-> 9305.086	114	A	tubo/rubber hose	1	1
G 77	ex			-> da/from s.No. 3404038 -> CT 300024 ->	v	
	-> 9305.087	115	A	tubo/rubber hose	1	1
G 78	ex			-> da/from s.No. 3404038 -> CT 300024 ->	v	
	-> 9730.068	9	A	vite/screw	4	4
G 79	ex			-> da/from s.No. 3404038 -> CT 300024 ->	v	
	-> 9732.075	9	A	vite/screw	1	1
G 80	ex			-> da/from s.No. 3404038 -> CT 300024 ->	v	
	-> 3203.075	107	A	dado/nut	3	3
G 81	ex			-> da/from s.No. 3404038 -> CT 300024 ->	v	
	-> 9732.084	9	A	vite/screw	2	2
G 82	ex			-> da/from s.No. 3404038 -> CT 300022 ->	v	
				-> da/from s.No. 3404036 -> CT 310014 ->		v
	-> 9730.031	9	A	vite/screw	1	1
G 83	ex 9195.067	- - - - -		sostituito da/superseded by - - - - >	v	v
	-> 9195.094	104	I	sensore centralina/sensor M 14	1	1
G 84	9710.113	107		vaschetta/bowl	1	1
G 85	7350.193	115		radiat.triplo circ.403x480/water cool	1	
,,	7350.194	115		radiat.triplo circ.529x480/water cool		1

Motore/Engine LDW CHD 1503 Versione/Version standard .....
" " LDW CHD 2004 " " " .....

LDW 1503 - 2004 CHD
vedi Tavola Ric./see Parts Table 1.5302.487

Pos.	Matricola/Part No.			Note/Remarks	LDW 1503	LDW 2004
G 86	2569.626	115		convogl.(radiat.7350.193)/cool.shroud	1	
"	2569.485	115		convogl.(radiat.7350.193 e ventola aspirante cintur.)/water cool.shroud	1	
"	2569.622	114		convogl.(radiat.7350.194)/cool.shroud		1
G 87	9265.148	104		tirante/tie-rod	1	
"	9265.146	114		tirante/tie-rod		1
G 88	5365.092	104		manicotto collegamento/union pipe	1	1
G 89	5365.091	104		manicotto collegamento/union pipe	1	1
G 90	9265.149	104		tirante/tie-rod	1	
"	9265.147	114		tirante/tie-rod		1
G 91	9718.245	115		vent.asp.cintur.d.350 - 6 pale/blower	1	1
G 92	9718.264	115		ventola soff.d.380 - 8 pale/blower	1	
H 1	2175.104	104		cartuccia olio/oil filter element	1	1
H 2	7265.021	115		raccordo/connection	1	1
H 3	ex 1400.190	- - - - - -		sostituito da/superseded by - - - - >	v	v
	-> 1400.213	104	I	asta livello/dipstick std mm 97	1	1
"	1400.215	104		asta livello/dipstick mm 73	-	1
H 4	6495.052	104		pistoncino/drive rod	1	1
H 5	5625.010	104		molla/spring	1	1
H 6	4670.019	9		guarnizione in rame/copper joint	1	1
H 7	9015.006	104		tappo/cap	1	1
H 8	9730.012	9		vite/screw M 6 X 1 X 20	9	9
H 9+	ex 1213.305	- -(npd)	->	da/from s.No. 3661908 -> CT 300033 ;	v	
			->	da/from s.No. 3664790 -> CT 310024 ->		v
	-> 1213.348	104	I	anello paraolio/seal ring	1	1
H 10+	9765.113	9		vite/screw M 12 X 1,5	1	1
H 11	ex 2650.054	- -(npd)	->	da/from s.No. 3661908 -> CT 300033 ;	v	
			->	da/from s.No. 3664790 -> CT 310024 ->		v
	->=2650.057	104	I	COPERCHIO POMPA OLIO/OIL PUMP COVER (Pos. 9-10-11)	1	1
H 12	ex 1200.215		B ->	da/from s.No. 3845109 -> CT 300043 ->	v	v
	-> 4431.149	104	A	guarnizione/gasket	1	1
H 13	7750.081	104		assieme rotori/rotors ass.y	1	1
H 14	1760.005	9		bullone/bolt M 6 X 1 X 16	2	2
H 15	7565.004	9		rondella/washer	2	2
H 16	1200.226	104		anello OR/O ring	1	1
H 17	9320.136	104		tubo aspirazione olio/suction line	1	
H 18	4601.067	104		guarnizione/joint	1	
H 19	9580.032	104		tubo sfiato sottocoppa/breather pipe	1	1
H 20	7555.029	9		rondella/washer	18	22
H 21	9730.024	9		bullone/bolt M 8 X 1,25 X 18	18	22
H 22	ex 8965.005	9	B ->	da/from s.No. 4138381 -> CT 300047 ->	v	v
	-> 9040.024	177	A	tappo/plug M 18	1	1
H 23	ex 4670.016	9	B ->	da/from s.No. 4138381 -> CT 300047 ->	v	v
	-> 4670.088	9	A	guarnizione in rame/copper joint	1	1
H 24	ex 6645.276	- -(npd)	->	da/from s.No. 4138381 -> CT 300047 ->	v	
	-> 6645.562	104	A	portina di fondo/oil pan	1	
H 25	9730.008	9	A	bullone/bolt M 6 X 10		1
H 26	ex 9320.143		B ->	da/from s.No. 3488601 -> CT 310019 ->		v
	ex 9320.164	- - - - - -		sostituito da/superseded by - - - - >		v
	-> 9320.168	111	I	tubo aspirazione olio/suction line		1
"	9320.167	111		motori senza equil./eng.without eq.		1
H 27	4601.166	114		guarnizione/joint		1
H 28	ex 6645.304		B ->	da/from s.No. 3488601 -> CT 310019 ->		v
	ex 6645.499	- -(npd)	->	da/from s.No. 4136141 -> CT 300047 ->		v
	-> 6645.564	104	A	portina di fondo/oil pan		1

Motore/Engine LDW CHD 1503 Versione/Version standard .....
" " LDW CHD 2004 " " " .....

LDW 1503 - 2004 CHD
vedi Tavola Ric./see Parts Table 1.5302.487

Pos.	Matricola/Part No.			Note/Remarks	LDW 1503	LDW 2004
H 45	1400.195	104		asta livello/dipstick	1	-
"	1400.228	114		asta livello/dipstick	-	1
H 46	1200.001	9		anello tenuta/seal ring	1	1
H 47	9330.062	114		tubo asta/dipstick guard		1
H 48	1400.259	114		asta livello/dipstick	1	1
H 49	9330.048	104		tubo asta/dipstick guard	1	-
H 50	9330.065	114		tubo asta/dipstick guard	-	1
I 1	1760.028	9		bullone/bolt	1	1
I 2	1760.028	9		bullone/bolt	1	1
I 3	3240.153	9		dado/nut	1	1
I 4	9730.009	9		vite/screw M 6 X 1 X 12	4	4
I 5+	ex 3203.047	- - - - - -		sostituito da/superseded by - - - - >	v	v
	-> 3240.164	9	I	dado/nut	1	1
I 6+	.....			vedi/see Pos. 16		
I 7	3240.019	9		dado/nut	2	2
I 8	9180.047	9		terminale/wire end	1	1
I 9	9180.047	9		terminale/wire end	1	1
I 10	5060.008	104		lamiera/support	1	1
I 11	ex 5200.637	- -(npd)	->	da/from s.No. 3391805 -> CT 300019 ->	v	
	ex 5200.834	- - - - - -		sostituito da/superseded by - - - - >	1	
	-> 1380.030	104	I	asta collegamento/union rod ass.y	1	
I 12	4190.103	104		ghiera/nut	1	2
I 13+	.....			vedi/see Pos. 32		
I 14	3240.153	9		dado/nut	1	1
I 15+	8430.004	9		spina elastica/tapper pin	1	1
I 16	=2516.105	104		COMANDO STOP/STOP CONTROL (Pos. 5-6-16-17-19-20-21)	1	1
I 16+	2700.042	104		coperchio/cover	1	1
I 17+	8430.004	9		spina elastica/tapper pin	1	1
I 18	ex 4431.127	- - - - - -		sostituito da/superseded by - - - - >	v	v
	-> 4431.153	104	I	guarnizione/gasket	1	1
I 19+	5680.104	104		molla richiamo/return spring	1	1
I 20+	1200.052	9		anello OR/O ring	1	1
I 21+	.....			vedi/see Pos. 16		
I 22	ex 6275.119		B ->	fino a/until 3391805 -> CT 300019 .	v	
			->	fino a/until 3393008 -> CT 310010 .		v
I 23+	ex 3203.047	- - - - - -		sostituito da/superseded by - - - - >	v	v
	-> 3240.164	9	I	dado/nut	1	1
I 24+	5680.104	104		molla richiamo/return spring	1	1
I 25+	1200.052	9		anello OR/O ring	1	1
I 26+	3203.048	9		dado/nut	1	1
I 27+	7625.070	9		rondella/washer	1	1
I 28+	.....			vedi/see Pos. 39		
I 29+	.....			vedi/see Pos. 39		
I 30+	.....			vedi/see Pos. 39		
I 31	9730.009	9		vite/screw M 6 X 1 X 12	4	4
I 32	ex 2516.106	- - - - - -		sostituito da/superseded by - - - - >	v	v
	->=2516.165	104	I	COMANDO ACC.COMPLETO/CONTROL ASS.Y (Pos. 13-15-23-24-25-32-35)	1	1
I 32+	2700.041	104		coperchio acc./throttle cover	1	1
I 33	ex 4431.128	- - - - - -		sostituito da/superseded by - - - - >	v	v
	-> 4431.154	104	I	guarnizione/gasket	1	1
I 34	8400.048	9		spina/lockpin	2	2

Motore/Engine LDW CHD 1503 Versione/Version standard .....
" " LDW CHD 2004 " " " .....

LDW 1503 - 2004 CHD
vedi Tavola Ric./see Parts Table 1.5302.487

Pos.	Matricola/Part No.			Note/Remarks	LDW 1503	LDW 2004
I 35+	.....			vedi/see Pos. 32		
I 36	1970.203	104		bussola/sleeve	2	2
I 37+	.....			vedi/see Pos. 39		
I 38+	.....			vedi/see Pos. 39		
I 39	ex 5200.634	- - - - - -		sostituito da/superseded by - - - - >	v	v
	->=5200.906	104	I	LEVA COM.REG./GOV.LEVER 3000 R.P.M.	1	1
,,	ex 5200.635	- - - - - -		sostituito da/superseded by - - - - >	v	v
	->=5200.901	104	I	LEVA COM.REG./GOV.LEVER 1500 R.P.M.	1	1
,,	=5200.902	104		LEVA COM.REG./GOV.LEVER 1800-2200	1	1
,,	=5200.900	104		LEVA COM.REG./GOV.LEVER 2201-2900	1	1
				(Pos. 26-27-28-29-30-37-38-39-40-45-46-47-48-50-52)		
I 39	=5200.661	104		LEVA COM.REGOL./CONTROL LEVER (Pos. 28-29-30-37-38-39)	1	1
I 40+	6140.408	104		perno/lever shaft	1	1
I 41	9730.008	9		vite/screw M 6 X 10	1	1
I 42	4670.021	9		guarnizione in rame/copper joint	1	1
I 43	3240.152	9		dado per supplementi/device nut	1	1
I 44	8576.068	104		supplemento comb./extra fuel device	1	1
I 45	ex 1541.121	104	E	bilanc.molle/spring brace 3000 R.P.M>	v	v
	-> 1541.201	104	I	bilanc.molle/spring brace 3000 R.P.M.	1	1
,,	1541.218	104		bilanc.molle/spring brace 1500 R.P.M.		
,,	1541.120	- -(npd)- -		bilanc.molle/spring brace 1800-2200		
,,	1541.119	104		bilanc.molle/spring brace 2201-2900		
I 46+	5200.628	104		leva molla reg./gover.lever spring	1	1
I 47+	5801.208	104		molla supplem./device spring	1	1
I 48+	1240.002	9		anello seeger/snap ring	1	1
I 49	9730.010	9		vite/screw M 6 X 1 X 16	3	3
I 50+	ex 8785.105	- - - - - -		non disp./not avail. vedi/see Pos. 39	v	v
I 51	8460.055	276		spina/pin	2	2
I 52+	1240.002	9		anello seeger/snap ring	1	1
I 53	9790.003	9		vite/screw	1	1
I 54	ex 6000.016	- - - - - -		sostituito da/superseded by - - - - >	v	v
	ex 5830.166	- - - - - -		sostituito da/superseded by - - - - >	v	v
	-> 5830.119	9	I	pastiglia/nut	1	1
I 55	9790.003	9		vite/screw	1	1
I 56	6000.016	45		pastiglia/nut	1	1
I 57	ex		->	da/from s.No. 3391805 -> CT 300019 ;	v	
			->	da/from s.No. 3393009 -> CT 310010 ->		v
	-> 1760.128	107	A	vite registro/adj.screw M 6	1	1
I 58	ex		->	da/from s.No. 3391805 -> CT 300019 ;	v	
			->	da/from s.No. 3393009 -> CT 310010 ->		v
	-> 7625.124	9	A	rondella/washer d.6	1	1
I 59	ex		->	da/from s.No. 3391805 -> CT 300019 ;	v	
			->	da/from s.No. 3393009 -> CT 310010 ->		v
	-> 3240.153	9	A	dado/nut M 6	1	1
I 60	ex 5200.667	- -(npd)	->	da/from s.No. 3393009 -> CT 310010 ->		v
	ex 5200.835	- - - - - -		sostituito da/superseded by - - - - >		v
	-> 1380.040	114	I	asta collegamento/union rod ass.y		1
I 61	3440.027	104		comando stop/stop control		1
I 62	8545.539	114		squadretta/bracket		1
I 63	5200.936	104		leva com.reg./gov.lever 3000 R.P.M.		1

Motore/Engine LDW CHD 1503 Versione/Version standard .....
" " LDW CHD 2004 " " " .....

LDW 1503 - 2004 CHD
vedi Tavola Ric./see Parts Table 1.5302.487

Pos.	Matricola/Part No.			Note/Remarks	LDW 1503	LDW 2004
L 1	ex 2125.199	- -(npd)	->	da/from s.No. 3277983 -> CT 300011 ->	v	
	->=2125.234	104	A	CAPPELLO BILANC./ROCKER ARM BOX COVER	1	
				(Pos. 1-2-3-4-5-6-14)		
L 2	=5496.129	104		MASSA FILTR.COMPL./FILT.ELEMENT ASS.Y	1	1
				(Pos. 2-3)		
L 3+	.....			vedi/see Pos. 2		
L 4+	4431.119	104		guarnizione/gasket	1	1
L 5+	9732.078	9		vite/screw M 6 X 1 X 25	2	2
L 6+	2750.225	104		cappellotto/breather connection cup	1	1
L 7	=9032.064	560		TAPPO RIF.OLIO/FILLER OIL CAP	1	1
				(Pos. 7-8)		
L 8+	1200.015	9		anello per tappo rif./O ring	1	1
L 9	ex 3300.136		B ->	da/from s.No. 3277983 -> CT 300011 ->	v	
	-> 3300.218	114	A	dado/nut	3	4
L 10	9400.062	2760		tubetto sfiato/breather line	1	1
L 11	ex 4350.021		B ->	da/from s.No. 3277983 -> CT 300011 ->	v	
	-> 4400.050	114	A	guarnizione nylon/joint	3	4
L 12	1770.002	9		bullone/bolt M 8 X 1,25 X 16	2	2
L 13	8545.190	104		staffa/brace	2	2
L 14+	ex 4400.038	- -(npd)	->	da/from s.No. 3277983 -> CT 300011 ->	v	
	-> 4400.051	104	I	guarnizione/gasket	1	
L 15	ex 9200.358	- -(npd)	->	da/from s.No. 3512204 -> CT 300029 ->	v	
	->=9200.531	104	I	TESTA/CYLINDER HEAD	1	
				(Pos. 15-16-22-23-25-26-27-28-31)		
L 16+	9765.001	9		vite/screw M 6 X 1 X 8	1	1
L 17	1862.091	104		bullone/bolt	8	10
L 18	3617.089	837		fascetta/clamp	1	1
L 19	7625.062	9		rondella/washer	1	1
L 20	1760.003	9		bullone/bolt M 6 X 1 X 12	1	1
L 21	ex 4730.363	- -(npd)	->	da/from s.No. 3272635 -> CT 300008 ->	v	
	ex 4730.459	- - - - - -		sostituito da/superseded by - - - - >	v	
	ex 4730.522	- - - - - -		sostituito da/superseded by - - - - >	v	
	-> 4730.603	104	I	guarniz.testa/head gasket 1,50 (0)	1	
,,	ex 4730.265	- -(npd)	->	da/from s.No. 3272635 -> CT 300008 ->	v	
	ex 4730.460	- - - - - -		sostituito da/superseded by - - - - >	v	
	ex 4730.523	- - - - - -		sostituito da/superseded by - - - - >	v	
	-> 4730.604	104	I	guarniz.testa/head gasket 1,65 (1)	1	
,,	ex 4730.364	- -(npd)	->	da/from s.No. 3272635 -> CT 300008 ->	v	
	ex 4730.461	- - - - - -		sostituito da/superseded by - - - - >	v	
	-> 4730.605	104	I	guarniz.testa/head gasket 1,80 (2)	1	
				0) senza intagli/no semicircular cuts		
				1) 1 intaglio/semicircular cut		
				2) 2 intagli/semicircular cuts		
L 22+	ex 9080.180	- -(npd)	->	da/from s.No. 3259362 -> CT 300010 ;	v	
			->	da/from s.No. 3260101 -> CT 310003 ->		v
	-> 9080.201	104	I	tappo precamera/precomb.chamber cup	3	4
L 23+	8000.127	104		sede v.scar./exhaust v.seat	3	4
L 24	6410.098	104		piattello/retainer	6	8
L 25+	9080.083	9		tappo/plug	2	2
L 26+	8990.022	9		tappo/plug	1	1
L 27+	8000.126	104		sede v.aspir./intake v.seat	3	4

Motore/Engine LDW CHD 1503 Versione/Version standard
" " LDW CHD 2004 " " " .....

LDW 1503 - 2004 CHD
vedi Tavola Ric./see Parts Table 1.5302.487

Pos.	Matricola/Part No.			Note/Remarks	LDW 1503	LDW 2004
L 28+	ex 4845.190	- -(npd)		-> da/from s.No. 3512204 -> CT 300029 ;	v	
				-> da/from s.No. 3522552 -> CT 310022 ->		v
	-> 4845.227	104	A	guida v.aspir./intake v.guide std.	3	4
,,	ex 4845.205		E	-> da/from s.No. 3512204 -> CT 300029 ;	v	
				-> da/from s.No. 3522552 -> CT 310022 ->		v
	-> 4845.228	104	A	guida v.aspir./intake v.guide +0,50	3	4
L 29	ex 9652.104	104		-> da/from s.No. 4139996 -> CT 300048 ->	v	v
	-> 9652.152	104	I	valvola aspirazione/intake valve	3	4
L 30	ex 9685.108	- -(npd)		-> da/from s.No. 4139996 -> CT 300048 ->	v	v
	-> 9685.145	104	I	valvola scarico/exhaust valve	3	4
L 31+	ex 4845.189		E	-> da/from s.No. 3512204 -> CT 300029 ;	v	
				-> da/from s.No. 3522552 -> CT 310022 ->		v
	-> 4845.227	104	A	guida v.scar./exhaust v.guide std.	3	4
,,	ex 4845.204		E	-> da/from s.No. 3512204 -> CT 300029 ;	v	
				-> da/from s.No. 3522552 -> CT 310022 ->		v
	-> 4845.228	104	A	guida v.scar./exhaust v.guide +0,50	3	4
L 32	3430.141	104		disco valvola/valve retainer	6	8
L 33	5755.004	260		molla valvola/spring valve	6	8
L 34	4535.015	107		guarnizione stelo valv.asp./gasket	6	8
L 35	7626.040	9		rondella bullone fiss.testa/washer	8	10
L 36	=2125.207	114		CAPPELLO BILANC./ROCKER ARM BOX COVER		1
				(Pos. 2-3-4-5-6-14-36-37)		
L 37	4400.049	114		guarnizione/gasket		1
L 38	ex 9200.371	- -(npd)		-> da/from s.No. 3522552 -> CT 310022 ->		v
	ex=9200.533	- - - - - -		sostituito da/superseded by - - - - >		v
	->=9200.671	114	I	TESTA/CYLINDER HEAD		1
				(Pos. 16-22-23-25-26-27-28-31-38)		
L 39	ex 4730.388	- -(npd)		-> da/from s.No. 3299749 -> CT 310001 ->		v
	ex 4730.462	- - - - - -		sostituito da/superseded by - - - - >		v
	ex 4730.539	- - - - - -		sostituito da/superseded by - - - - >		v
	-> 4730.691	111	I	guarniz.testa/head gasket 1,50 (0)		1
,,	ex 4730.389	- -(npd)		-> da/from s.No. 3299749 -> CT 310001 ->		v
	ex 4730.463	- - - - - -		sostituito da/superseded by - - - - >		v
	ex 4730.540	- - - - - -		sostituito da/superseded by - - - - >		v
	-> 4730.681	111	I	guarniz.testa/head gasket 1,65 (1)		1
,,	ex 4730.390	- -(npd)		-> da/from s.No. 3299749 -> CT 310001 ->		v
	ex 4730.464	- - - - - -		sostituito da/superseded by - - - - >		v
	-> 4730.541	114	I	guarniz.testa/head gasket 1,80 (2)		1
				0) senza intagli/no semicircular cuts		
				1) 1 intaglio/semicircular cut		
				2) 2 intagli/semicircular cuts		
L 40	9680.034	107		valvola pressione/pressure valve		1
L 41	3630.043	9		fascetta/clamp		2
L 42	5365.096	114		manicotto/coupling		1
L 43	2125.314	114		cappello bilanc./rocker arm box cover		1
L 44	4400.063	114		guarnizione/gasket		1
L 45	=9200.562	114		TESTA PER MOTORE CON RICIRCOLO SFIATO		1
				CYLINDER HEAD WITH RECYCLED BREATHER		
				(Pos. 15-16-22-23-25-26-27-31)		
L 46	1200.225	107		anello tenuta/seal ring		1
L 47	9485.216	114		tubo ritorno/oil pipe		1
L 48	4670.061	9		guarniz.rame/copper gasket diam.14		2
L 49	1901.032	9		bullone racc./union bolt M 14		1

Motore/Engine LDW CHD 1503 Versione/Version standard .....
" " LDW CHD 2004 " " " .....

LDW 1503 - 2004 CHD
vedi Tavola Ric./see Parts Table 1.5302.487

Pos.	Matricola/Part No.			Note/Remarks	LDW 1503	LDW 2004
M 1	ex 2100.058			- - - - - - sostituito da/superseded by - - - - >	v	v
	-> 2100.077	107	I	candeletta/glow plug	3	4
M 2	2185.548	107		cavo candelette/plug wire	2	3
M 3	1780.012	9		bullone/bolt M 10 X 1,5 X 55	1	
,,	1780.027	9		bullone/bolt M 10 X 1,5 X 60		1
M 4	7625.130	9		rondella/washer	1	1
M 5	6491.013	3600		pipetta/pipe elbow	1	1
M 6	1780.027	9		bullone/bolt M 10 X 1,5 X 60	1	1
M 7	7625.125	9		rondella/washer	1	1
M 8+	6995.037	104		puleggia per alter.Marelli/alt.pulley	1	1
M 9	ex 1157.200	- -(npd)	->	da/from s.No. 3339503 -> CT 300012 ;	v	
			->	da/from s.No. 3340277 -> CT 310005 ->		v
,,	ex 1157.258	- -(npd)	->	da/from s.No. 3466361 -> CT 300026 ;	v	
			->	da/from s.No. 3466361 -> CT 310018 ->		v
	->=1157.269	104	I	ALTERNATORE/VOLTAGE ALTERNATOR 45 A	1	1
,,	ex		->	da/from s.No. 3466361 -> CT 300026 ->	v	
	->=1157.270	104	A	ALTERNATORE/VOLTAGE ALTERNATOR 65 A (Pos. 8+9)	1	1
M 10	8725.052	104		supporto/alternator support	1	1
M 11	9730.100	9		vite/screw M 8 X 1,25 X 25	2	2
M 12	9730.031	9		vite/screw M 8 X 1,25 X 40	1	1
M 13	ex 5840.122	104	B ->	da/from s.No. 3506709 -> CT 300027 ;	v	
			->	da/from s.No. 3506178 -> CT 310020 ->		v
	ex 5840.169	- - - - - -		sostituito da/superseded by - - - - >	v	v
	-> 5840.191	104	I	motorino avv./start engine	1	1
M 14	ex 6745.044	- - - - - -		sostituito da/superseded by - - - - >	v	v
	-> 6745.050	107	I	pressostato/oil switch 0,3 bar	1	1
,,	ex 6745.052	106 E B	->	da/from s.No. 3996098 -> CT 300044 ->	v	v
	-> 6745.056	107	I	pressostato(bianco)/oil switch 1,4 ba	1	1
M 15	4670.014	276		guarnizione in rame/copper joint	1	1
M 16	9730.045	9		vite/screw M 10 X 1,5 X 30	2	2
M 17	ex 7625.125	- - - - - -		eliminato/no longer assembled	v	v
M 18	3240.005	9		dado/nut M 5	3	3
M 19	2280.045	9		chiavetta/shaft key	1	1
M 20	7626.066	9		rondella/washer	3	4
M 21	2145.014	276		cappuccio/rubber cap	1	1
M 22	ex 2193.084	- -(npd)	->	da/from s.No. 3977700 -> CT 300040 ->	v	v
,,	-> 2193.111	104	I	centralina candel./glow plug c.box	1	1
M 23	5830.161	107		morsetto/terminal	1	1
M 25	9718.205	833		ventola per alter.Marelli/altern.fan	1	1
M 42	5041.020	276		interruttore avv/key switch	1	1
M 44	ex 7245.346	107 E B	->	da/from s.No. 4257255 -> CT D 085 ->	v	v
	->			vedi/see Pos. M 57		
,,	ex 7245.347	107 E B	->	da/from s.No. 4257255 -> CT D 085 ->	v	v
	->			vedi/see Pos. M 57		
M 45	4062.233	115		fusibile/fuse 50 A	1	
,,	4062.232	106		fusibile/fuse 80 A		1
M 46	ex 2185.882	107 B	->	da/from s.No. 4257255 -> CT D 085 ->	v	v
	->			vedi/see Pos. M 58		
M 47	2185.900	104 B	->	da/from s.No. 4257255 -> CT D 085 ->	v	v
	->			vedi/see Pos. M 59		
M 50	7369.202	107		rele-centralina cand./relay		1
M 53	1557.122	107		blocchetto 2 vie/connection	2	2
M 54	1557.119	107		blocch.14 cont.maschi/conn.	1	1
M 55	1557.118	107		blocch.14 cont.femm./conn.	1	1
M 56	4775.540	107		guarnizione blocch./guard	2	2

Motore/Engine LDW CHD 1503 Versione/Version standard .....
" " LDW CHD 2004 " " " .....

LDW 1503 - 2004 CHD
vedi Tavola Ric./see Parts Table 1.5302.487

Pos.	Matricola/Part No.	Note/Remarks	LDW 1503	LDW 2004
M 57	ex	-> da/from s.No. 4257255 -> CT D 085 ->		
	-> 7245.398 107 A	quadr.elett/el.panel 7 spie	1	1
"	ex	-> da/from s.No. 4257255 -> CT D 085 ->		
	-> 7245.399 107 A	quadr.el.con disp.stop aut. el.panel with stop device	1	1
M 58	ex	-> da/from s.No. 4257255 -> CT D 085 ->		
	-> 2185.961 104 A	prolunga cavo/wire extens	1	1
M 59	ex	-> da/from s.No. 4257255 -> CT D 085 ->		
	-> 2185.960 107 A	cablaggio quadretto/wire	1	1
M 60	2145.060 107	cappuccio protezione/guard		1
M 61	1557.100 104	portafaston femmine/connect		1
M 62	1557.101 104	portafaston maschi/connect		1
N 1	ex 8150.021 - -(npd)	-> serie an./crankc.r.set-> CT D 058 ->	v	
	ex 8180.171 - -(npd)	-> set g.bnc/low.gask.set-> CT D 058 ->	v	
	ex 8205.036 (npd)	-> set g.tes/upp.gask.set-> CT D 058 ->	v	
	ex 8205.037 - -(npd)	-> set g.tes/upp.gask.set-> CT D 058 ->	v	
	ex 8205.038 - -(npd)	-> set g.tes/upp.gask.set-> CT D 058 ->	v	
	ex 8205.066 - -(npd)	-> da/from s.No. 3661908 -> CT 300033 ->	v	
	->=8205.069 104 I	SERIE COMPLETA ANELLI E GUARNIZIONI (esclusa Pos. L 21) RING AND GASKET COMPLETE SET (without Pos. L 21) (Pos.A 3-A 4-D22-D34-E 6-E 8-E21-E23-E25-E38-E43-F29-F40-G 2-G18-G20-G35-H 9-H12-H16-H18-I18-I20-I25-I33-L 4-L14)	1	
"	ex 8150.021 - -(npd)	-> serie an./crankc.r.set-> CT D 058 ->		v
	ex 8180.175 - -(npd)	-> set g.bnc/low.gask.set-> CT D 058 ->		v
	ex 8205.049 - -(npd)	-> set g.tes/upp.gask.set-> CT D 058 ->		v
	ex 8205.050 - -(npd)	-> set g.tes/upp.gask.set-> CT D 058 ->		v
	ex 8205.051 114 E	set g.tes/upp.gask.set -> CT D 058 ->		v
	ex 8205.067 - -(npd)	-> da/from s.No. 3664790 -> CT 310024 ->		v
	->=8205.070 114 I	SERIE COMPLETA ANELLI E GUARNIZIONI (esclusa Pos. L 39) RING AND GASKET COMPLETE SET (without Pos. L 39) (Pos.A 4-A 31-D22-D34-E 6-E 8-E21-E23-E25-E38-E43-F29-F40-G 2-G18-G20-G35-H 9-H12-H16-H 27-I18-I20-I25-I33-L 4-L37)		1
"	=8205.076 114	SERIE COMPLETA ANELLI E GUARNIZIONI per cappello con sfiato ricircolato (esclusa Pos. L 39) RING AND GASKET COMPLETE SET for recirculated breather cover (without Pos. L 39) (Pos.A 4-A 31-D22-D34-E 6-E 8-E21-E23-E25-E38-E43-F29-F40-G 2-G18-G20-G35-H 9-H12-H16-H 27-I18-I20-I25-I33-L 4-L37-L44)		1

Motore/Engine LDW CHD 1503 Versione/Version standard .....
" " LDW CHD 2004 " " " .....