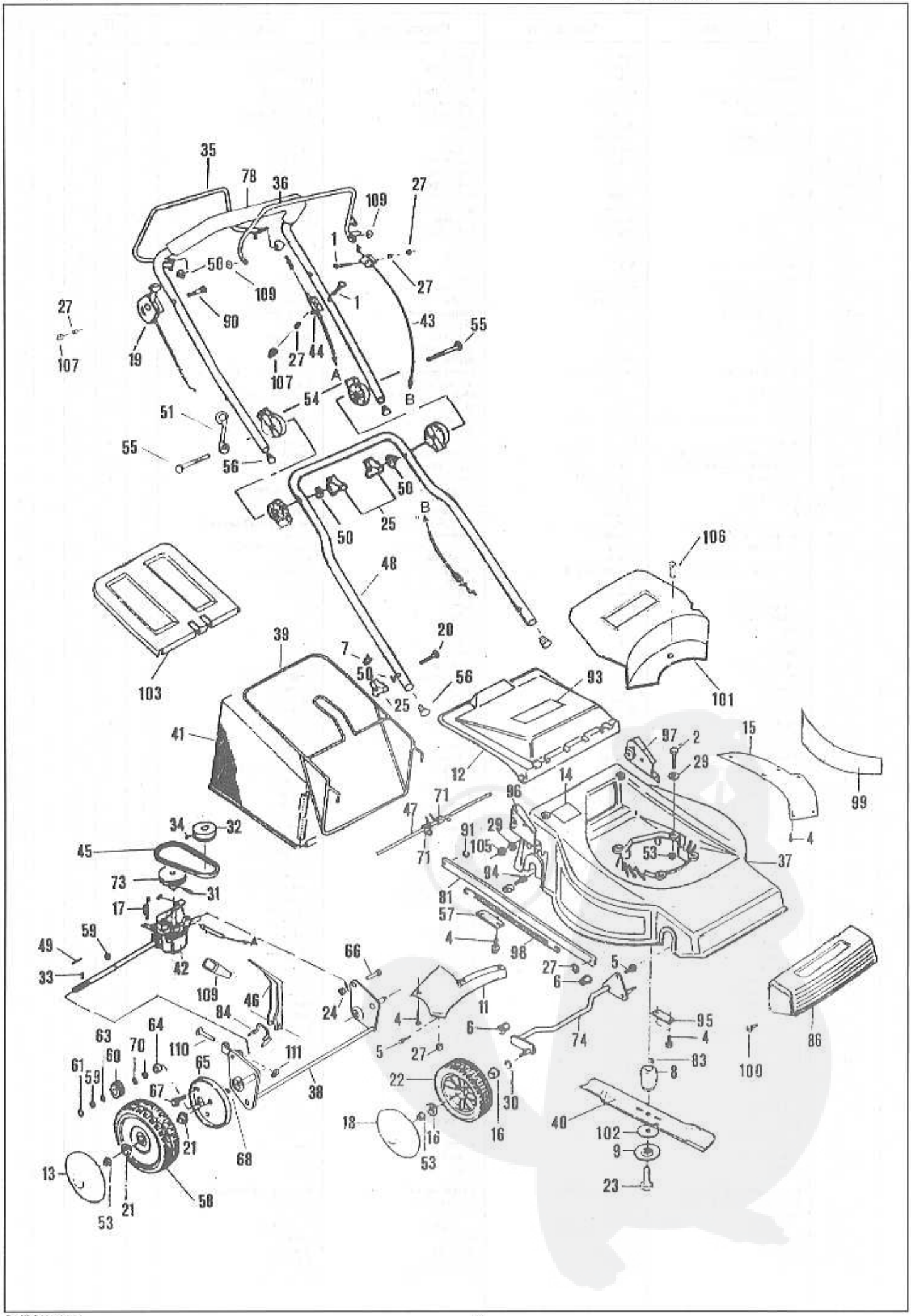
35
78
36
109
27
1
50
109
27
1
90
43
55
27
107
19
27
44
107
A
54
B
51
55
56
50
25
50
B
106
48
39
20
7
50
56
93
101
103
25
41
12
97
2
29
15
14
96
99
71
47
91
29
4
34
32
105
53
37
45
71
94
73
31
81
17
57
59
4
98
49
42
66
27
5
33
109
46
24
11
6
95
84
4
86
63
64
110
111
5
27
74
60
70
65
83
100
61
59
67
38
22
30
8
18
16
16
40
102
21
68
53
9
13
58
23
21
53

Rep. n°	Référence n°	Designation	Part Name	Bezeichnung	Descripcion	L 500	L 500 S	L 500 S4	L 500 SH3	L 500 SDE
1	Z03.6.45	Vis	Screw	Schraube	Tornillo	2	3	3	3	2
2	Z03.8.50	Vis	Screw	Schraube	Tornillo	2	2			2
	Z03.8.55FT	Vis	Screw	Schraube	Tornillo			3	3	
	Z03.8.75	Vis	Screw	Schraube	Tornillo	1	1			1
4	46006	Vis	Screw	Schraube	Tornillo	15	15	15	15	15
5	73231	Axe	Axle	Achse	Eje	1	1	1	1	1
6	47005	Coussinet	Spacer	Rad lager	Cojinete	2	2	2	2	2
7	42032	Collier	Clip	Klemmschelle	Abrazadera	4	4	4	4	4
8	72244.1	Moyeu court	Hub	Nabe	Portacuchillas	1	1	1	1	1
	72254.1	Moyeu long	Hub	Nabe	Portacuchillas	1	1	1	1	1
9	42163	Rondelle	Washer	Scheibe	Arandela	1	1	1	1	1
11	71586	Déflecteur	Deflector	Ablenkblech	Deflector	X	X	X	X	X
12	51203	Volet arrière	Deflector	Ablenkblech	Valvula trasera	X	X	X	X	X
13	43031	Enjoliveur	Hub cap	Radzierkappe	Embellecedor	2	2	2	2	2
14	43086	Autocollant	Sticker	Aufkleber	Autoadhesivo	1	X	X	X	X
15	51204	Protection	Protection	Schutz	Proteccion	1	X	X	X	X
16	46108	Coussinet	Bearing	Lager	Cojinete	4	4	4	4	4
17	30564	Ressort	Spring	Feder	Muelle	1	1	1	1	1
18	43115	Enjoliveur	Hub cap	Radzierkappe	Embellecedor	2	2	2	2	2
19	43217	Commande d'accélération	Throttle control	Gaschebelgestange	Mando	1	X			
	47033	Commande d'accélération	Throttle control	Gaschebelgestange	Mando			X	X	
	30863	Poignée T	Knob-eight	Anschlag	Leva	1	1	1	1	1
20	Z42.8.50	Vis	Screw	Schraube	Tornillo	2	2	2	2	2
21	46008	Coussinet	Bearing	Lager	Cojinete	4	4	4	4	4
22	46010	Roue	Wheel	Rad	Rueda	2	2	2	2	2
23	003 952457	Vis	Screw	Schraube	Tornillo	1	1	1	1	1
	003.952475	Vis	Screw	Schraube	Tornillo	1	1	1	1	1
24	Z10.8	Écrou	Nut	Mutter	Tuerca	1	1	1	1	1
25	46032	Bouton	Nut	Mutter	Tuerca	4	4	4	4	4
27	Z53.6	Ecrou	Nut	Mutter	Tuerca	5	5	5	5	5
29	Z08.L8N	Rondelle	Washer	Scheibe	Arandela	9	9	9	9	10
	Z12.8.AZ	Rondelle	Washer	Scheibe	Arandela	4	4	7	7	
30	054.12.20	Rondelle	Washer	Scheibe	Arandela	2	2	2	2	2
31	013.5.25	Goupille	Pin	Splint	Pasador		1	1	1	1
32	46086	Poulie D22	Pulley D22	Treibad D22	Polea D22		X	X	X	X
33	47176	Ressort	Spring	Feder	Muelle		2	2	2	2
34	024.8.10	Vis	Screw	Schraube	Tornillo		X	X	X	X
35	73405	Poignée d'embrayage	Clutch lever	Fahr-Stellteil	Palanca	1	1	1	1	1
36	73400	Levier frein moteur	Lever	Ein/Aus Stellteil	Freno del motor	1	1	1	1	1
37	51201	Coque	Carter	Carter	Casco	X	X	X	X	X
38	73481	Essieu	Axle	Achse	Eje	X	X	X	X	X
39	72251	Armature de sac	Sack frame	Armatur	Armadura	X	X	X	X	X
40	72231	Lame	Blade	Klingenmesser	Cuchilla	X	X	X	X	X
41	72252	Sac de ramassage	Grass bag	Sack	Bolsa de recogida	X	X	X	X	X
42	47181.1	Boite alu (timonerie ref. 43097)	Gear Box	Getriebe	Caja de Transmission		1	1	1	1
43	47417	Timonerie f. moteur (Honda +B&S)	Clutch control	Gestange	Varillaje	X	X	X	X	X
	47387	Timonerie f. moteur (Tecumseh)	Clutch control	Gestange	Varillaje	X	X	X	X	X
44	43097	Timonerie d'embrayage (Boîte 47181.1)	Clutch control	Gestange	Varillaje		X	X	X	X
45	73116	Courroie	Belt	Riemen	Correa		X	X	X	X
46	73482	Levier de hauteur de coupe	Lever	Hebel	Palanca	X	X	X	X	X
47	72243	Axe de déflecteur	Axle	Achse	Eje	X	X	X	X	X
48	43557	Guidon inférieur	Handlebar	Lenker	Barra de direccion	1	1	1	1	1
49	47175	Cliquet	Pin	Splint	Pasador		2	2	2	2
50	46301	Rondelle concave	Washer	Scheibe	Arandela	4	4	4	4	4
51	43159	Guide corde	Guide	Führung	Guia	X	X	X	X	X
53	Z53.8	Ecrou	Nut	Mutter	Tuerca	7	7	4	4	7
54	43095	Rosace crantée	Serrated rose	Formegezahnte rose	Roseton dentado	4	4	4	4	4
55	Z42.8.80	Vis	Screw	Schraube	Tornillo	2	2	2	2	2
56	47118	Bouchon	Plastic plug	Verschluß	Tapon	4	4	4	4	4
57	47017	Plaquette	Plate	Plaquette	Chapa de eje	2	2	2	2	2
58	48023	Roue	Wheel	Rad	Rueda	2	2	2	2	2
59	021.12	Clips	Clip	Clips	Clip		3	3	3	3
60	47174	Pignon	Cogwheel	Zahnrad	Pinon		2	2	2	2
61	47173	Joint	Rotary joint	Dichtung	Junta		4	4	4	4
63	47308	Rondelle	Washer	Scheibe	Arandela		2	2	2	2
64	47309	Roulement	Bearing	Lager	Rodamiento		2	2	2	2
65	47310	Flasque	Disc	Flansch	Disco		X	X	X	X
	48024	Flasque	Disc	Flansch	Disco	X				
66	47316	Vis	Screw	Schraube	Tornillo	1	1	1	1	1
67	Z03.8.20	Vis	Screw	Schraube	Tornillo	1	1	1	1	1
68	47320	Rondelle	Washer	Scheibe	Arandela		2	2	2	2
70	47408	Rondelle	Washer	Scheibe	Arandela		2	2	2	2
71	72248	Ressort droit	Spring R.	Feder R.	Muelle D.	1	1	1	1	1
	72249	Ressort gauche	Spring L.	Feder L.	Muelle I.	1	1	1	1	1
72	Z03.6.10	Vis	Screw	Schraube	Tornillo	1	2	2	2	2
73	73115	Poulie D 60	Pulley D 60	Treibrad D 60	Polea D 60		X	X	X	X
74	72239	Essieu avant	Axle	Achse	Eje	X	X	X	X	X
78	43556	Guidon supérieur	Handlebar	Lenker	Barra de direccion	X	X	X	X	X
81	72241	Tringle de liaison	Bar	Stange	Barra de union	X	X	X	X	X
83	46049	Clavette D.22	Key D22	Keil D22	Clavija D22	X	X			X
84	43153	Ressort	Spring	Feder	Muelle	X	X	X	X	X
86	43555	Enjoliveur de nez	Nose	Nase	Embellecedor	X	X	X	X	X
90	Z03.5.50	Vis	Screw	Schraube	Tornillo	1	1	1	1	1
91	062.RS4	Clips	Clip	Clips	Clip	2	2	2	2	2
93	47831	Autocollant	Sticker	Schraube	Tornillo	X	X	X	X	X
94	Z03.8.25	Vis	Screw	Aufkleber	Autoadhesivo	3	3	3	3	3
95	71584	Plaquette d'essieu	Plate	Plaquette	Chapa de eje	2	2	2	2	2
96	43314	Support D. alu	Support R.	Trager R.	Soporte D.	1	1	1	1	1
97	43313	Support G. alu	Support L.	Trager L.	Soporte I.	1	1	1	1	1
98	71583	Ressort	Spring	Feder	Muelle	1	1	1	1	1
99	71597	Autocollant gauche	Sticker L.	Aufkleber L.	Autoadhesivo I.	X	X	X	X	X
	71598	Autocollant droit	Sticker R.	Aufkleber R.	Autoadhesivo D.	X	X	X	X	X
100	42010	Rivet	Rivet	Niete	Remarche	2	2	2	2	2
101	71613	Cache-courroie	Cover belt	Schutzriehmen	Cubrecorreas	X	X	X	X	X
102	71593	Rondelle	Washer	Scheibe	Arandela	X	X	X	X	X
103	71616	Couvre-sac	Bag cover	Sack decker	Cubrebolsa	X	X	X	X	X
104	72275	Ecrou	Nut	Mutter	Tuerca	1	1	1	1	1
105	Z11.8	Ecrou	Nut	Mutter	Tuerca	5	5	5	5	5
106	Z29.63.32	Vis	Screw	Schraube	Tornillo	1	1	1	1	1
107	31494	Cache-écrou	Plastic cap	Mutterabdeckung	Tapon plastico	4	5	5	5	5
108	31530	Cache-écrou	Plastic cap	Mutterabdeckung	Tapon plastico	4	4	4	4	4
109	43151	Capuchon	Lever grip	Hebel griff	Capucho	1	1	1	1	1
110	43152	Axe	Axle	Achse	Eje	1	1	1	1	1
111	42017	Clips	Clip	Clips	Clip	1	1	1	1	1
		Démarrage électrique	**Electric starter**	**Elektrostart**	**Arranque Electrico**					
	43216	Cde accélération - DE	Circuit	Stromkreis	Circuito					1
	30988	Batterie	Battery	Baterie	Bateria					1
	30979	Chargeur	Battery charger	Ladegerät	Cargador					1
	Z11.5	Ecrou	Nut	Mutter	Tuerca					4
	Z08.L5N	Rondelle	Washer	Scheibe	Arandela					4
	71922	Tige filetée	Screw	Schraube	Barra fileteada					2
	30986	Collier Rilsan	Clip	Klemmschelle	Abrazadera					2